DE MONTAGEANLEITUNG

EN ASSEMBLY MANUAL

Horizontal: 120 cm; 140 cm - V120417

SMARTBett®

Für die Montage benötigen Sie folgendes:
You need for fitting-up:

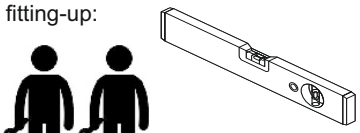

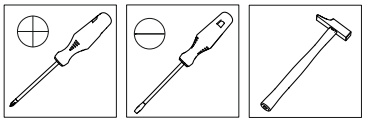

X 8 St.

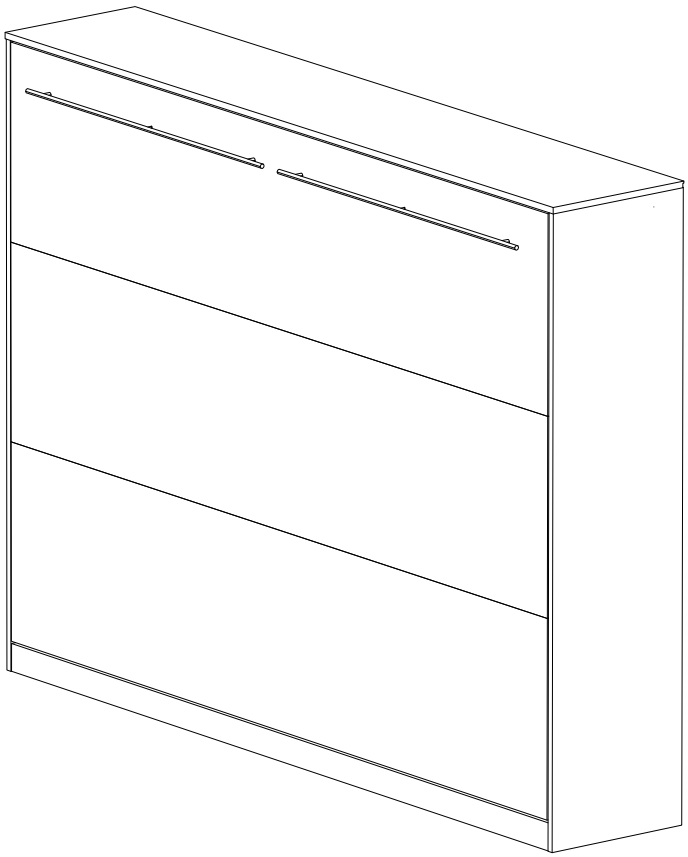

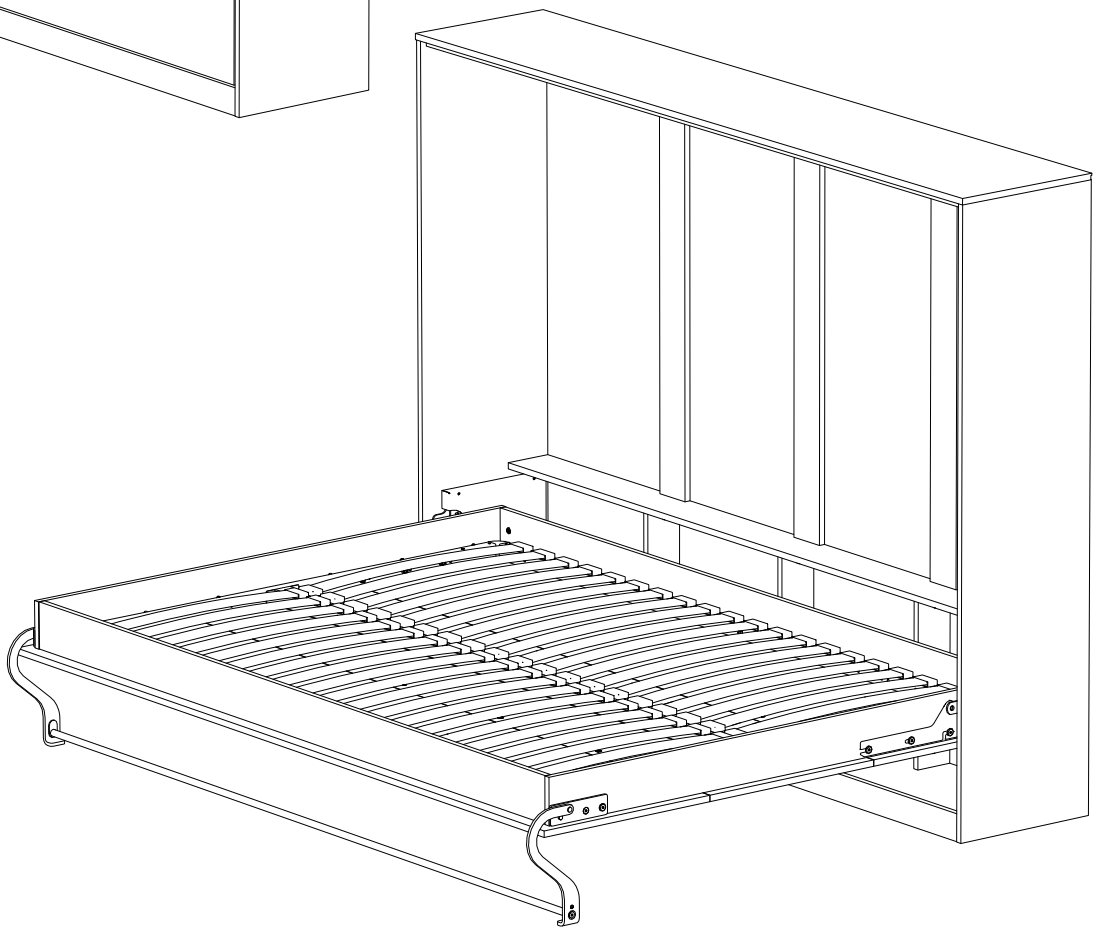

SMARTBett® Dia Urheberrechte auf das Bett sowie die Aufbauanleitung liegen bei dem Rechteinhaber, bzw. der geschützten Marke SMARTBett. Es ist verboten Texte, Textausschnitte, Bilder, Bildausschnitte dieser Anleitung ohne Erlaubnis zu kopieren, oder zu verwender! Eine ab- oder unbeabsichtigte Verletzung der Urheberrechte wird juristisch verfolgt!

X 8 St.

DE Schrauben & Dübel für die Wand (nicht in Lieferung enthalten). Größe und Art soll der Wandausfuhrung angepasst werden.

EN Screws & dowels for the wall (not included in the delivery). Size and type should be adepted to the wall consistency.

DE Bevor Sie mit der Montage beginnen, machen Sie sich bitte mit der gesamten Montageanleitung vertraut.Bitte die Reihenfolge beim Zusammenbau beachten.

Achtung!

Allgemeine Hinweise zur Montage

EN Before you start the assembly, please get acquainted with the entire assembly manual and stick to the order of assembly presented in this manual.

Attention!

General Instructions For Furniture Assembly

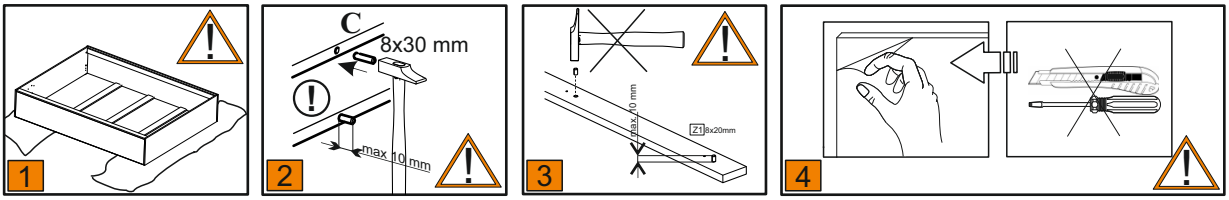

Achtung:

1. Bei der Montage sollten die Elemente auf einem weichen und sauberen Untergrund liegen, nehmen Sie bitte einen Handtuch oder eine Decke. So werden Kratzer oder diverse Beschädigungen auf der Oberfläche vermieden. BITTE Keine Montage auf dem Teppich oder Bodenbelag, etc.
2. Die Dübel “C”(8x30mm) entlang der Kanten jedes Elements (Die Öffnungen für die Schrauben “A” sollten frei bleiben). Achtung: Beim einfügen der Dübel in eines der Löcher sollte dieser nicht mehr als 10 mm rausschauen, sonst kann es während der Montage zu Schäden an den Seitenteilen des SMARTBett Schrankbettes kommen.
3. Die Dübel “P"(8x20mm) bitte per Hand einfuğen, nur bei Teil Nr.6
4. Die Front-Schutzfolie bitte per Hand abtrennen. Bitte kein Werkzeig verwenden!

INFORMATION!

1. Sehr geehrter Kunde, im Falle einer Reklamation, bitte die Teilenummer/ Buchstaben aus der Montageanleitung mitteilen. Falls Sie Beschädigungen oder Kratzer vor dem Aufbau finden sollten, bitten wir um Beweisbilder.
2. Bei Beschwerden und etc. wenden Sie sich an den Anbieter bzw.Verkäufer.
3. Das SMARTBett Schrankbett bitte erst nach genauer Übeprüfung aufbauen.
4. Die Funkiion der Schlafpositionsvorbereitung soll nicht durch ein Kind ausgeübt werden!
5. Das nicht an der Wand befestigte Möbelstück ist nicht stabil!
6. Das SMARTBett Schrankbett kann erst nach der Montage der Federn und Anbringung an die Wand aufgeklappt werden!
7. Wir behalten uns technische Änderungen und Änderungen an der Montageanleitung vor, da unsere Produkte ständigen Verbesserungen und Weiterentwicklungen unterliegen.
8. Der Hersteller behält sich das Recht auf technische Änderungenohne vorherige Ankündigung vor. Die Menge der gelieferten Teile kann stellenweise von der in der Aufbauanleitung angegebenen Mange abweichen. Bitte kontaktieren Sie in diesem Fall den Verkäufer.
9. SMARTBett haftet nicht fur Schäden,die durch unsachgemäße Montage des SMARTBett Schrankbetts, die Verwendung ungeeigneten Befestigungsmaterials, die Montage an hierfur nicht geegneten Untergründen, aus der Nichtbeachtung dieser Montageanleitung oder der nicht bestimmungsmäßigen Verwendung dieses Produktes entstehen.

Attention:

1. During the assembly, the elements should be put on a soft and clean surface, e.g. a towel or a blanket. Do not assemble the piece on a carpet or floor covering, etc.
2. Drive “C” pegs into the holes (8 mm in diameter) located along the edges of each element (leave the holes for the eccentric connector pivot free). Attention: In case a peg in one of the holes protrudes more than 10 mm, it may cause damage to the side of the piece of furniture during its assembly.
3. Please insert the pegs “P" by hand into Part Nr.6.
4. Please remove the front protective film by the hand! Don't use any tools!

INFORMATION!

1. Dear customer, in the case of a complaint, please use the part number / letter of the assembly instructions. If you find any damage or scratching before the assembly, please send us the picture. Note! Do not assembly any parts showing any faults or marks of damage.
2. Any comments and complaints should be reported at the furniture purchase outlet.
3. Before the of start the assembly, please get acquainted with the entire assembly manual and stick to the order of assembly presented in this manual.
4. The function of the sleep position preparation should not exercised by a child.
5. The non-wall-mounted bed is not stable!
6. The SMARTBett can only be opened after attaching the gas springs and mounting to the wall.
7. We reserve the rights to make technical changes and changes in the assembly instructions as our products are subject to continual improvement and developments.
8. The producer reserves the right for technical innovation and is not obliged to inform the customers about this change in advance. the amount of supplied parts may at times differ from the amount shown in the assembly instructions.Please contact in this case the seller .
9. SMARTBett is not responsible for any damage, due to the improper assembly of the SMARTBett wallbed, the usage of inappropriate fixing material, the mounting on therefor suitable subsoil, the non-observance of this assembly manual or the non-intended usage of this product.

Wichtig zu beachten!!!

1. Dem Kunden stehen nur dann Gewährleistungsrechte zu, wenn der Mangel vor dem Zusammenbau vorliegt und das Möbelstück bzw. das Teil mit dem Mangel in einem zerlegten Zustand fotografiert worden ist.
2. Sollen die Bilder mit dem Mangel nach dem Aufbau gemacht werden, kann die Reklamation abgelehnt bzw hat der Käufer keinen Anspruch mehr auf Reklamation und darf auch keinen Schadensersatz verlangen.

Important to note!!!

1. The customer should only be entitled to warranty claims if the defect is present before the assembly and the furniture’s part is photographed with the defect in a disassembled state.
2. If the images are to be made after assembly, the claim can be rejected and the buyer is no longer entitled to claim and may also require a paid claim.

Paket 4/6, 5/6, 6/6

Bauanleitung und die Beschläge, Lattenrost, Schrauben und Füße.
Bitte überprüfen Sie vor dem Aufbau alle Schrauben nach (Beschreibung auf Seite 6)

Assembly instructions, fittings, slatted frame, screws and hardware.
Before assembly, please check all the screws (descriptions on page 6).

SMARTBett® Dia Urheberrechte auf das Bett sowie die Aufbauanleitung liegen bei dem Rechteinhaber, bzw. der geschützten Marke SMARTBett. Es ist verboten Texte, Textausschnitte, Bilder, Bildausschnitte dieser Anleitung ohne Erlaubnis zu kopieren, oder zu verwender! Eine ab- oder unbeabsichtigte Verletzung der Urheberrechte wird juristisch verfolgt!

DE

1.REGELN DER MÖBELBENUTZUNG:

- Die Möbel sollten entsprechend ihrer Bestimmung verwendet werden.
- Die Möbel sollten in trockenen, geschlossenen und gegen den schädlichen Witterungseinfluss sowie die direkte Wirkung der Sonnenstrahlen geschützten Räumen benutzt werden.
- Die Möbel sollen von den tätigen Heizkörpern mindestens einen halben Meter entfernt werden.
- Es ist erforderlich, dass der Boden, auf dem die Möbel stehen, gut nivelliert und stabil ist.
- Auf die Oberfläche der Möbel darf man keine feuchten Gegenstände stellen.
- Nach dem Zusammenbauen der Möbel sollte man die Tür an den Führungen richten.
- Um ein Umkippen des Möbelstücks zu verhindern, muss es gut an der Wand befestigt werden. Überprüfen Sie die Art und Stärke der Wand. Wählen Sie die passenden Schrauben und Dübel für die Wände. Letztendlich ist der Monteur für die Befestigung am Mauerwerk verantwortlich.

PFLEGEHINWEIS:

Beim Staub wischen bitte ein trockenes Tuch verwenden. Sollten Ihre Möbel einmal eine weitergehende Behandlung benötigen, bitte die Flächen mit einem angefeuchteten Tuch abwischen und anschließend trocken reiben. Bei glänzenden Metallteilen und Glasflächen die handelsüblichen Metallputzmittel bzw. Glasreiniger verwenden. Anschließend das Metall mit einem Tuch nachpolieren bzw. das Glas mit nassfestem Papier trocken reiben.

ACHTUNG!

Keine Scheuermittel oder Sprays (außer Glas) verwenden.

PFLEGEHINWEIS FÜR MÖBEL-HOCHGLANZFRONTEN:

Unsere Hochglanzoberflächen sind bei der Auslieferung durch eine Schutzfolie geschützt. Belassen Sie diese auf dem Möbel, bis es vollständig montiert und von Staub befreit ist.
Um die wertvolle Hochglanzoptik zu erhalten, sollten Sie
- der Hochglanzfolie nach der Entfernung der Schutzfolie 12 Stunden Zeit zum Nachhärten an der Raum-Luft geben
- für die Reinigung der Oberflächen nur ein feuchtes Baumwolltuch und etwas Glasreiniger verwenden
- kein scharfes Reinigungsmittel mit Zusatzstoffen verwenden
- Oberflächen mit einem nassen Lappen abreiben
- keinen Dampfreiniger verwenden
- Oberfläche nicht mit scharfen Gegenständen beschädigen
- Oberflächen auf gar keinen Fall starker Sonnenbestrahlung aussetzen

Sehr geehrter Kunde, sollte ein Bauteil fehlen oder beschädigt sein, kennzeichnen Sie dies bitte auf der Montageanweisung und machen Sie Fotos und senden Sie uns diese zusammen mit ihrer Beschwerde. Sollte das beschädigte Teil fest angebaut werden, wird die Beanstandung nicht anerkannt.

DE

Wir wünschen Ihnen noch viel Freude mit unseren Möbeln !

EN

1.TERM OF USE FURNITURE:

- Furniture should be used for their intended purpose.
- Furniture should be used in dry, closed rooms, protected from an adverse weather and a direct sunlight .
- Furniture should not be set at a distance of less than half a meter of active radiators.
- The equal leveling is required and the need to set furniture on the stable base .
- Wet objects should not be placed on surfaces of furniture.
- Doors on tracks should be adjusted after assembling furniture.
- To prevent the piece of furniture from falling over, please attach it permanently to the wall. Check the type and strength of the wall. Choose the appropriate screws and dowels for the wall. Ultimately it is the person carrying out the installation who is responsible for attachment to the masonry.

DIRECTIONS FOR PROPER USAGE OF FURNITURE:

In order to directions use a soft, dry duster to dust furniture. If furniture needs more precise polishing use a wet duster, after that wipe furniture until it's dry. Metal and glass parts of furniture polish with any available detergents to get former gloss. After that wipe the metal parts with a dry duster. Glass parts wipe with a paper towel

WARNING!

Never use a harsh scrubing cleaners, detergents, solvents. Use only known, intended for furniture soft agent's.

CARE INSTRUCTIONS FOR HIGH GLOSS SURFACES OF FURNITURE:

Our high gloss surfaces have a protective foil when delivered. Please leave this foil on the furniture until it is completely assembled and all dust has been removed.
To maintain the valuable high gloss appearance, you should
- expose the high gloss foil to the room air for 12 hours to allow it to harden after removing the protective foil
- only use a damp cotton cloth and a small amount of glass cleaner to clean the surfaces
- do not use any aggressive cleaners with additives
- rub off the surfaces with a wet rag
- do not use a steam cleaner
- do not damage the surface with sharp objects
- do not expose the surfaces to intense sunlight in any case.

Dear customer, if any part is missing or damaged, mark it on the assembly instruction and sent it together with pictures and the claim please.
If the damaged item is permanently mounted, than the complaint will not be considered.

EN

We wish you plenty of enjoyment with our furniture !

SMARTBett® Dia Urheberrechte auf das Bett sowie die Aufbauanleitung liegen bei dem Rechteinhaber, bzw. der geschützten Marke SMARTBett. Es ist verboten Texte, Textausschnitte, Bilder, Bildausschnitte dieser Anleitung ohne Erlaubnis zu kopieren, oder zu verwender! Eine ab- oder unbeabsichtigte Verletzung der Urheberrechte wird juristisch verfolgt!

Paket 1/6

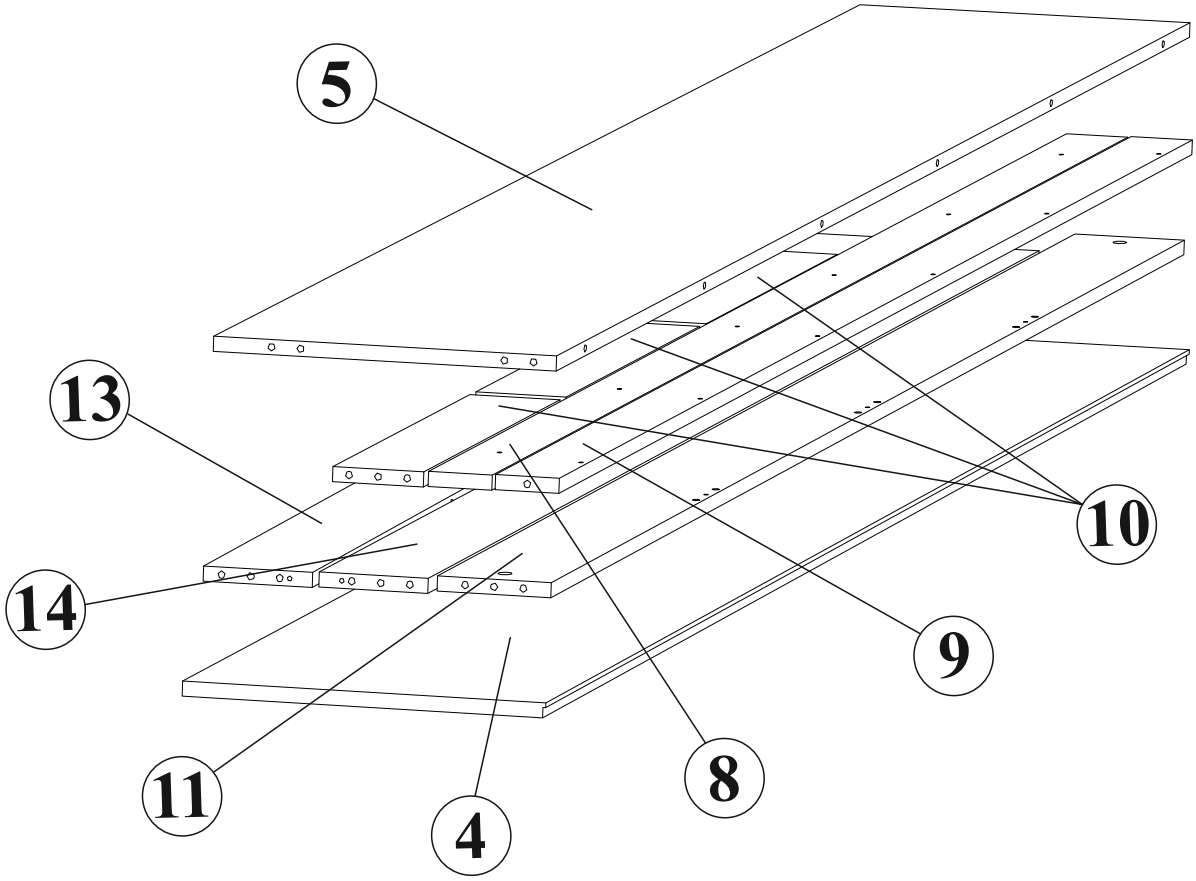

120 Horizontal

DE inkl. Schrauben

Gewicht:	21 kg
Länge:	217 cm
Breite:	43 cm
Höhe:	7.0 cm

EN incl. screws

Weight:	21 kg
Length:	217 cm
Width:	43 cm
Height:	7.0 cm

140 Horizontal

DE inkl. Schrauben

Gewicht:	21 kg
Länge:	217 cm
Breite:	43 cm
Höhe:	7.0 cm

EN incl. screws

Weight:	21 kg
Length:	217 cm
Width:	43 cm
Height:	7.0 cm

SMARTBett® Dia Urheberrechte auf das Bett sowie die Aufbauanleitung liegen bei dem Rechteinhaber, bzw. der geschützten Marke SMARTBett. Es ist verboten Texte, Textausschnitte, Bilder, Bildausschnitte dieser Anleitung ohne Erlaubnis zu kopieren, oder zu verwender! Eine ab- oder unbeabsichtigte Verletzung der Urheberrechte wird juristisch verfolgt!

Paket 2/6

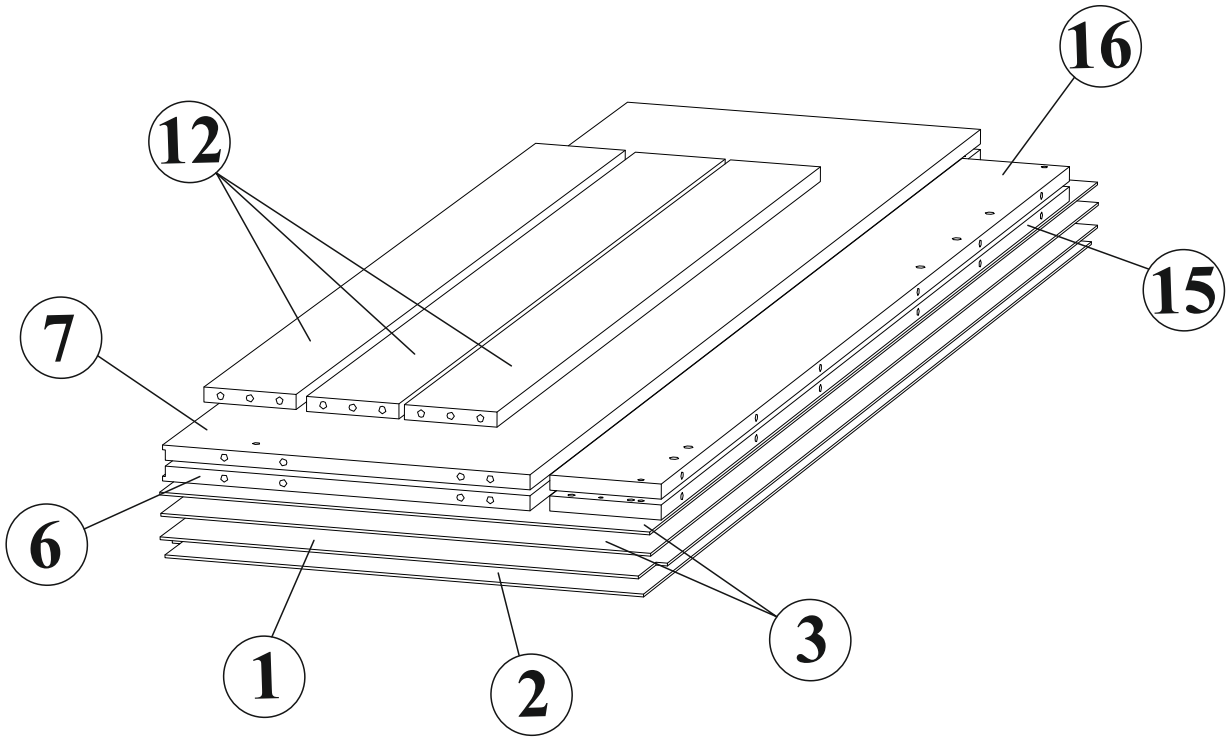

DE Im Paket 2/6 sind Schrauben, Dübel und Plastik-Abdeckungen enthalten.

EN In packet 2/6 are all screws, dowels and all plastic covers included.

120 Horizontal

DE inkl. Schrauben
Gewicht: 18 kg
Länge: 142.5 cm
Breite: 56 cm
Höhe: 6.6 cm

EN incl. screws
Weight: 18 kg
Length: 142.5 cm
Width: 56 cm
Height: 6.6 cm

140 Horizontal

DE inkl. Schrauben
Gewicht: 20 kg
Länge: 162.5 cm
Breite: 56 cm
Höhe: 6.6 cm

EN incl. screws
Weight: 20 kg
Length: 162.5 cm
Width: 56 cm
Height: 6.6 cm

SMARTBett® Dia Urheberrechte auf das Bett sowie die Aufbauanleitung liegen bei dem Rechteinhaber, bzw. der geschützten Marke SMARTBett. Es ist verboten Texte, Textausschnitte, Bilder, Bildausschnitte dieser Anleitung ohne Erlaubnis zu kopieren, oder zu verwender! Eine ab- oder unbeabsichtigte Verletzung der Urheberrechte wird juristisch verfolgt!

Paket 3/6

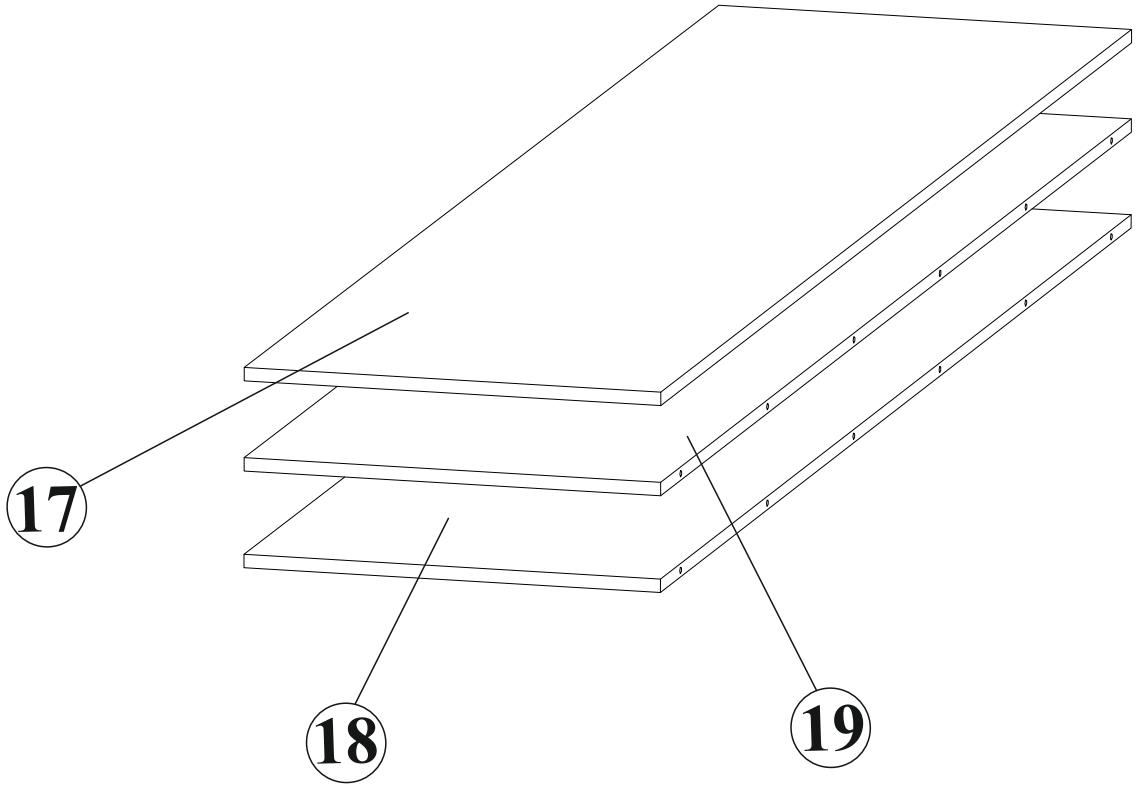

120 Horizontal

DE inkl. Schrauben
Gewicht: 21 kg
Länge: 212.8 cm
Breite: 50.2 cm
Höhe: 5.4 cm

EN incl. screws
Weight: 21 kg
Length: 212.8 cm
Width: 50.2 cm
Height: 5.4 cm

140 Horizontal

DE inkl. Schrauben
Gewicht: 24 kg
Länge: 212.8 cm
Breite: 53.2 cm
Höhe: 5.4 cm

EN incl. screws
Weight: 24 kg
Length: 212.8 cm
Width: 53.2 cm
Height: 5.4 cm

SMARTBett® Dia Urheberrechte auf das Bett sowie die Aufbauanleitung liegen bei dem Rechteinhaber, bzw. der geschützten Marke SMARTBett. Es ist verboten Texte, Textausschnitte, Bilder, Bildausschnitte dieser Anleitung ohne Erlaubnis zu kopieren, oder zu verwender! Eine ab- oder unbeabsichtigte Verletzung der Urheberrechte wird juristisch verfolgt!

DE Die Symbole und die Menge des Zubehörs, das für die Montage benötigt wird, finden Sie unten. Das Zubehör finden Sie in den Paketen Nr.: 4/6,5/6,6/6

EN The symbols and the amount of accessoires needed for the installation can be found below.The accessoires can be found in the packages No.: 4/6,5/6,6/6.

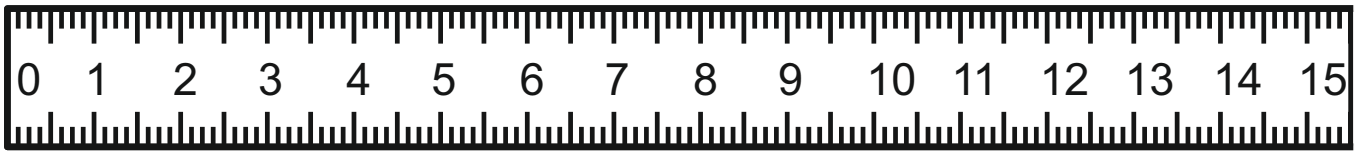

Schrauben (Screws)

D M6x16 — Art.-Nr. 213 — 20

F2 M6x30 — Art.-Nr. 29 — 2

F M6x60 — Art.-Nr. 220 — 2

U2 M7x50 — Art.-Nr. 937 — 2

E3 M8x20 — ab 120 cm! — Art.-Nr. 268 — 4

U3 M8x30 — Art.-Nr. 237 — 2

R M8x60 — Art.-Nr. 251 — 8

R2 M8x60 — Art.-Nr. 244 — 2

Selbstbohrende Schrauben (Self drilling screws)

S1 3,9x13 — Art.-Nr. 169 — 8

Z1 3x16 — 120 cm Art.-Nr.1217 — 56 — 140 cm Art.-Nr.1217 — 62

X1 4x10 — Art.-Nr. 206 — 12

I 4x30 — Art.-Nr. 1200 — 6

M 4x40 — 6

(Caps) Kappen

O1 — Art.-Nr. 282 — 2

O2 — Art.-Nr. 299 — 1

Schraubenmutter (Screw nuts)

F1 M6 — Art.-Nr. 114 — 4

R1 M8 — Art.-Nr. 121 — 10

(Wooden dowels) Holzdübel

C 8x30 — Art.-Nr. 548 — 46

P 8x20 — Art.-Nr. 1132 — 6

Unterlegscheiben (Washers)

K1 Ø6 — Art.-Nr. 46 — 4

K Ø8 — Art.-Nr. 53 — 10

(Screw covers) Schraubenabdeckung

H Ø20 — Aufkleber (Sticker) — 20

H1 Ø14 — Aufkleber (Sticker) — 10

Inbusschlüssel (Wrenchs)

L2 3 mm — Art.-Nr. 60 — 1

L1 4 mm — Art.-Nr. 77 — 1

L 5 mm — Art.-Nr. 84 — 1

L3 6 mm — Art.-Nr. 1521 — 1

(Cabinet connector) Schrankverbinder

A — Art.-Nr. 152 — 68

B — Art.-Nr. 1194 — 68

Sonstiges (Others)

D2 M6x10x13 — Art.-Nr. 145 — 20

J — Art.-Nr. 312 — 2

Z — Art.-Nr. 1125 — 10

E2 — 120 cm Art.-Nr.630 — 40 — 140 cm Art.-Nr.647 — 40

S — Art.-Nr. 305 — 2

T 2x20 — Art.-Nr. 1224 — 70

M1 — Art.-Nr. 814 — 2

N — 120 cm Art.-Nr.1187 — 36 — 140 cm Art.-Nr.1187 — 42

U1 — Art.-Nr. 1593 — 1

E — Art.-Nr. 1739 — 4

X — Art.-Nr.1548\2903

U — Art.-Nr.1531\2897

Y — 120 cm Art.-Nr.2873 — 80 — 140 cm Art.-Nr.2873 — 80

X2 M7x22 — Art.-Nr. 275 — 6

O — Art.-Nr. 3085 — 1

W1 — 120 cm Art.-Nr.749 — 10 — 140 cm Art.-Nr.749 — 16

W — Klappmechanismus — Art.-Nr.2736\1012

Schraubenschlüssel — 10 mm — 13 mm — Wrench — Art.-Nr. 91

E1 — Art.-Nr.22 — Art.-Nr.2804 — Art.-Nr.1654 — 1

SMARTBett® Dia Urheberrechte auf das Bett sowie die Aufbauanleitung liegen bei dem Rechteinhaber, bzw. der geschützten Marke SMARTBett. Es ist verboten Texte, Textausschnitte, Bilder, Bildausschnitte dieser Anleitung ohne Erlaubnis zu kopieren, oder zu verwender! Eine ab- oder unbeabsichtigte Verletzung der Urheberrechte wird juristisch verfolgt!

Korpus

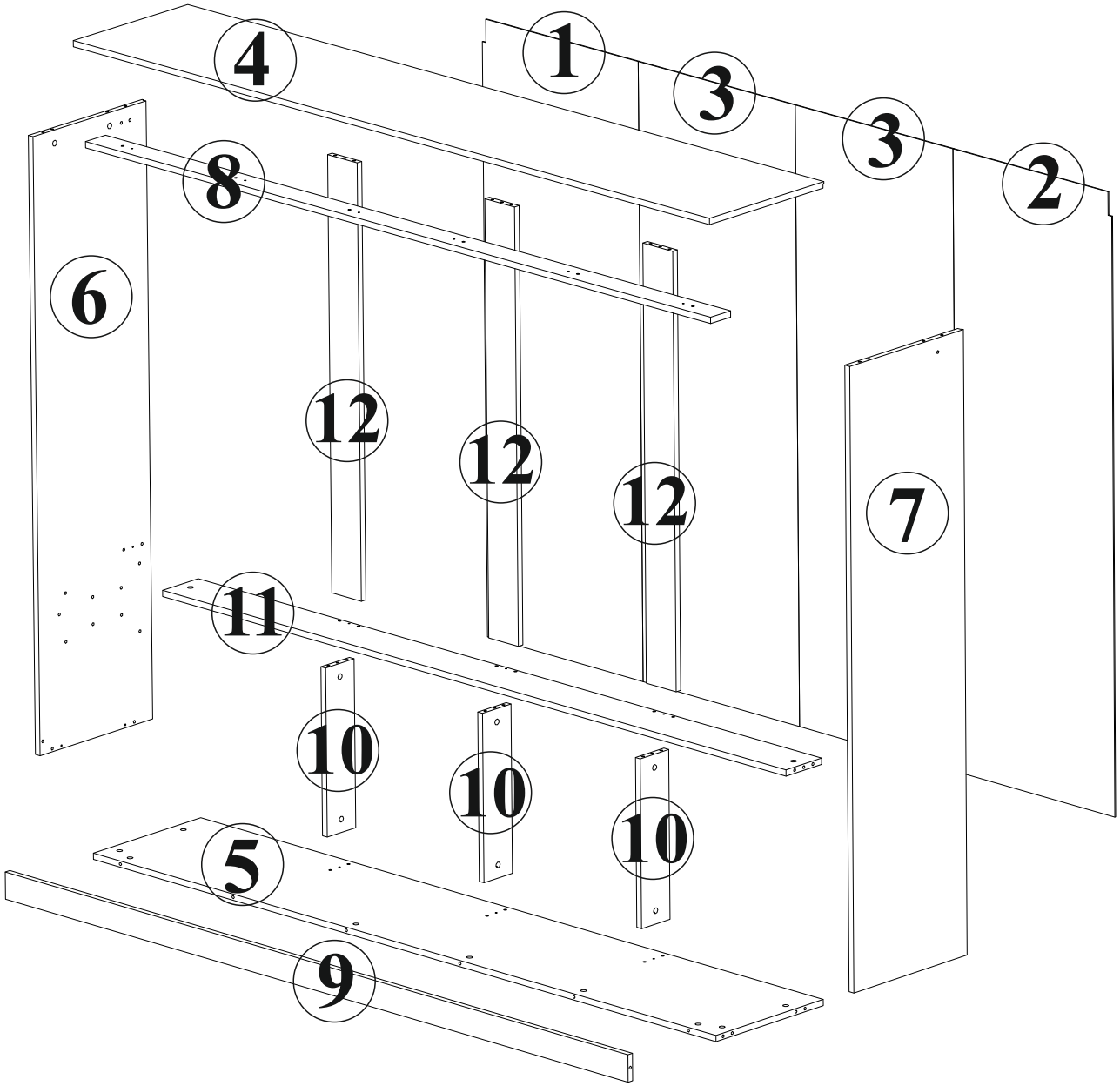

SMARTBett® Dia Urheberrechte auf das Bett sowie die Aufbauanleitung liegen bei dem Rechteinhaber, bzw. der geschützten Marke SMARTBett. Es ist verboten Texte, Textausschnitte, Bilder, Bildausschnitte dieser Anleitung ohne Erlaubnis zu kopieren, oder zu verwender! Eine ab- oder unbeabsichtigte Verletzung der Urheberrechte wird juristisch verfolgt!

Front und Lattenrost

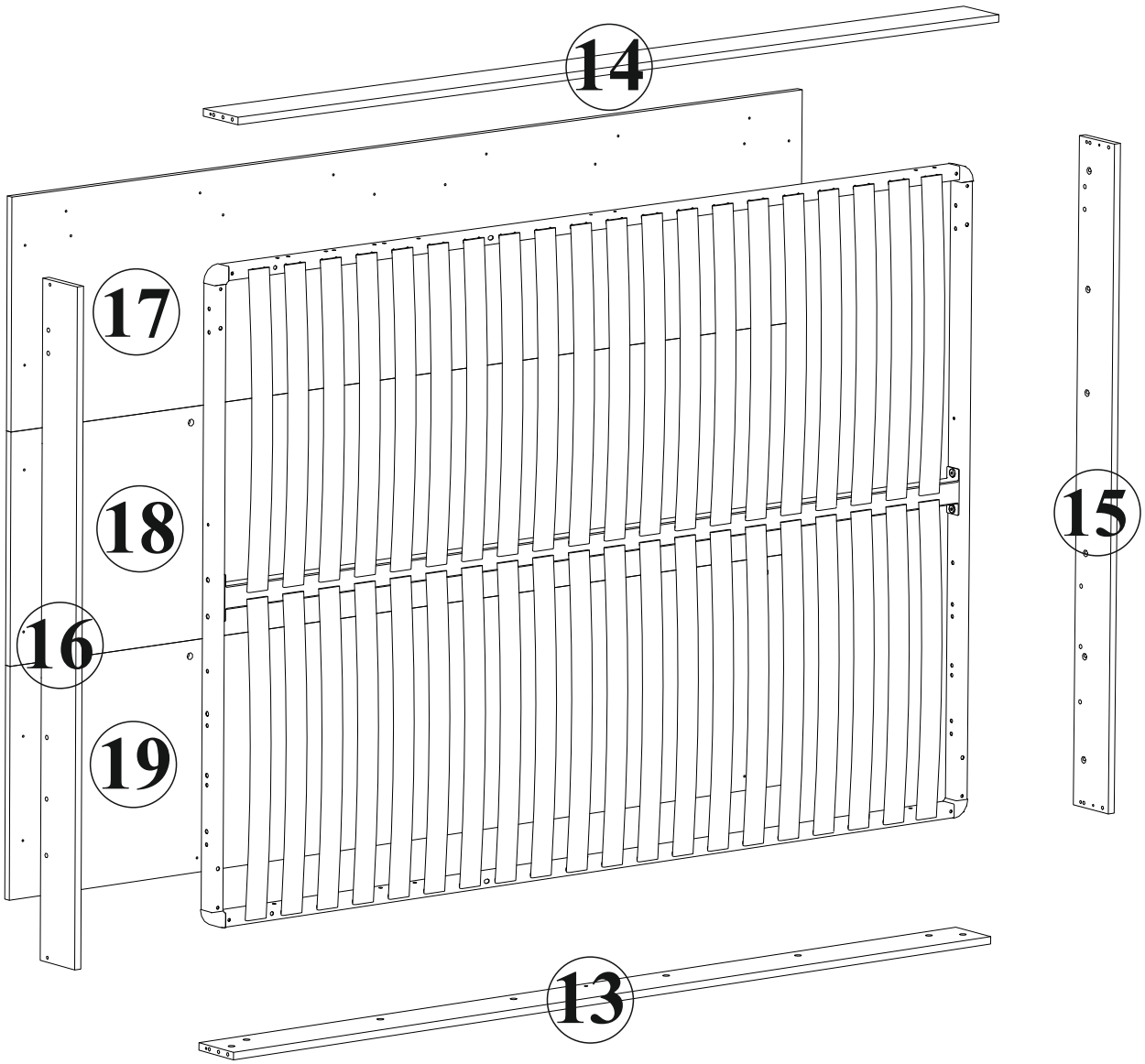

SMARTBett® Dia Urheberrechte auf das Bett sowie die Aufbauanleitung liegen bei dem Rechteinhaber, bzw. der geschützten Marke SMARTBett. Es ist verboten Texte, Textausschnitte, Bilder, Bildausschnitte dieser Anleitung ohne Erlaubnis zu kopieren, oder zu verwender! Eine ab- oder unbeabsichtigte Verletzung der Urheberrechte wird juristisch verfolgt!

§2

DE
1.Das Zubehör und die abgebildeten Teile auf allen Seiten müssen übereinstimmen.
2.Wichtig beachten Sie das Symbol (!)

EN
1.The first stage of the assembly is equipping the elements with the appropriate accessories according to the drawings below.
2.The (!) symbols denote places to which special attention should be paid during the assembly.

1

DE Sie benötigen für die Montage:

EN You need for fitting-up:

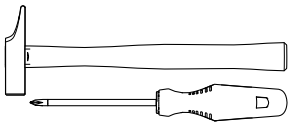

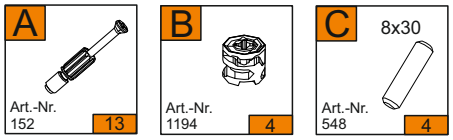

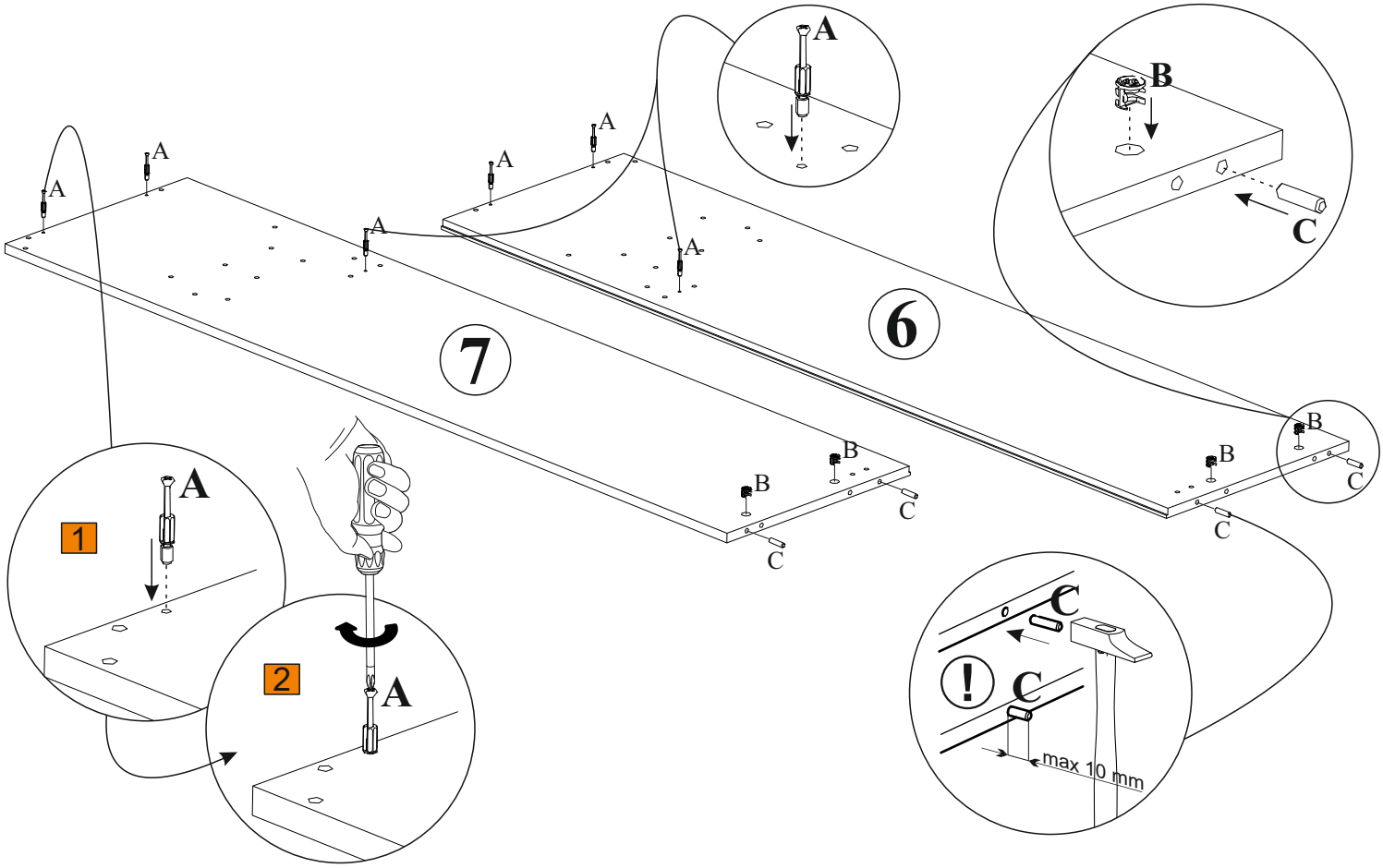

2

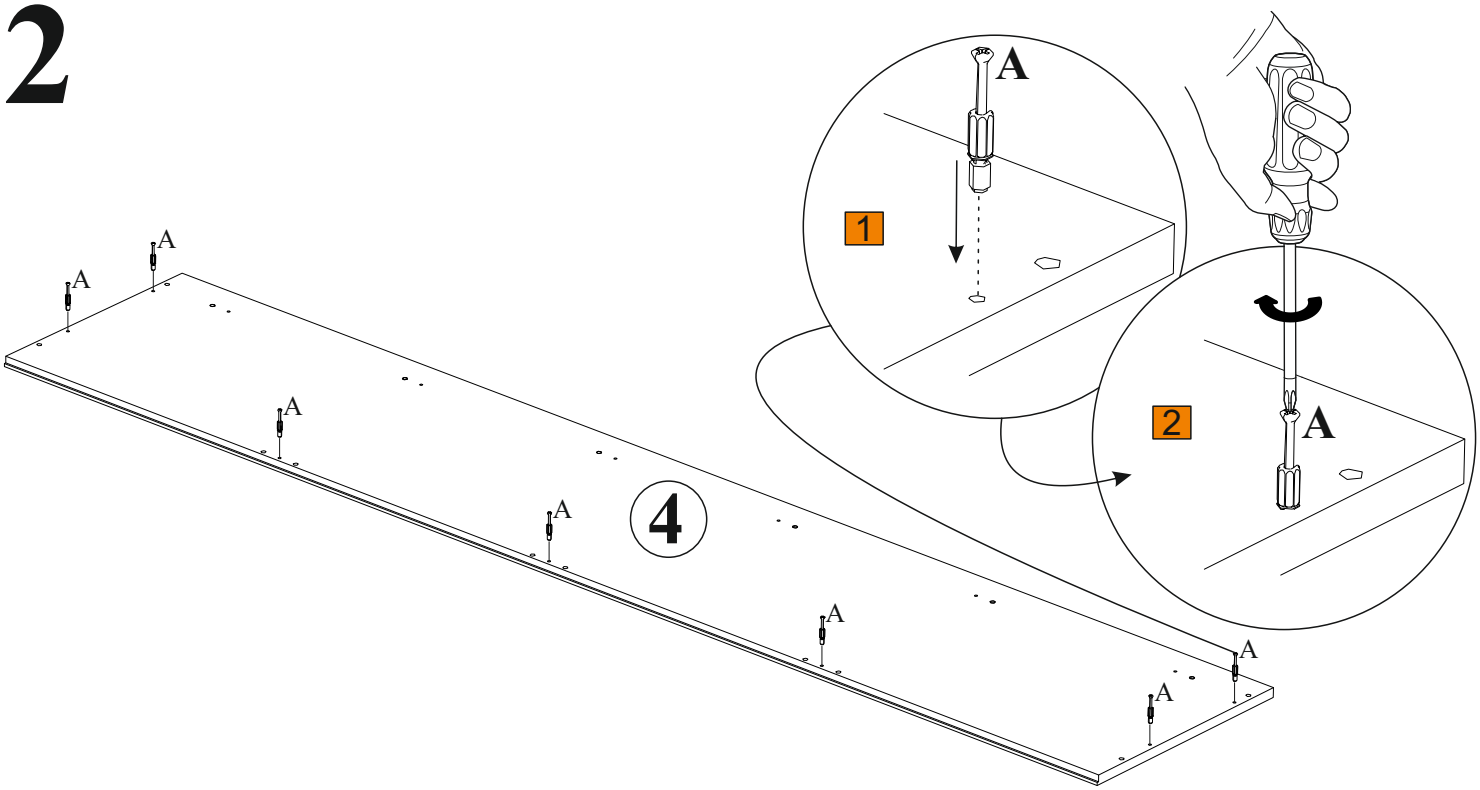

SMARTBett®
Dia Urheberrechte auf das Bett sowie die Aufbauanleitung liegen bei dem Rechteinhaber, bzw. der geschützten Marke SMARTBett. Es ist verboten Texte, Textausschnitte, Bilder, Bildausschnitte dieser Anleitung ohne Erlaubnis zu kopieren, oder zu verwender! Eine ab- oder unbeabsichtigte Verletzung der Urheberrechte wird juristisch verfolgt!

3

DE Sie benötigen für die Montage:

EN You need for fitting-up:

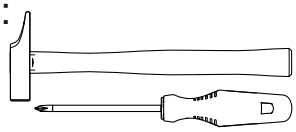

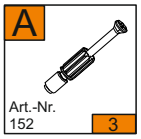

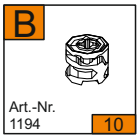

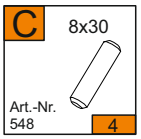

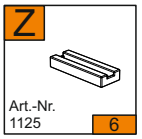

DE Unten

EN Bottom

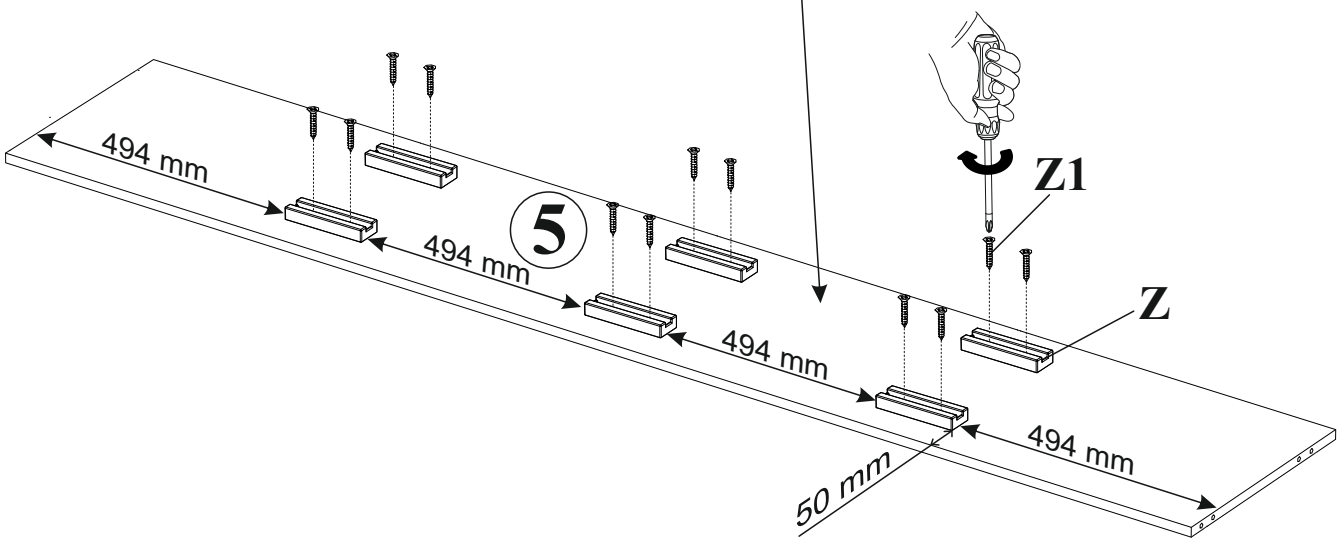

DE Oben

EN Top

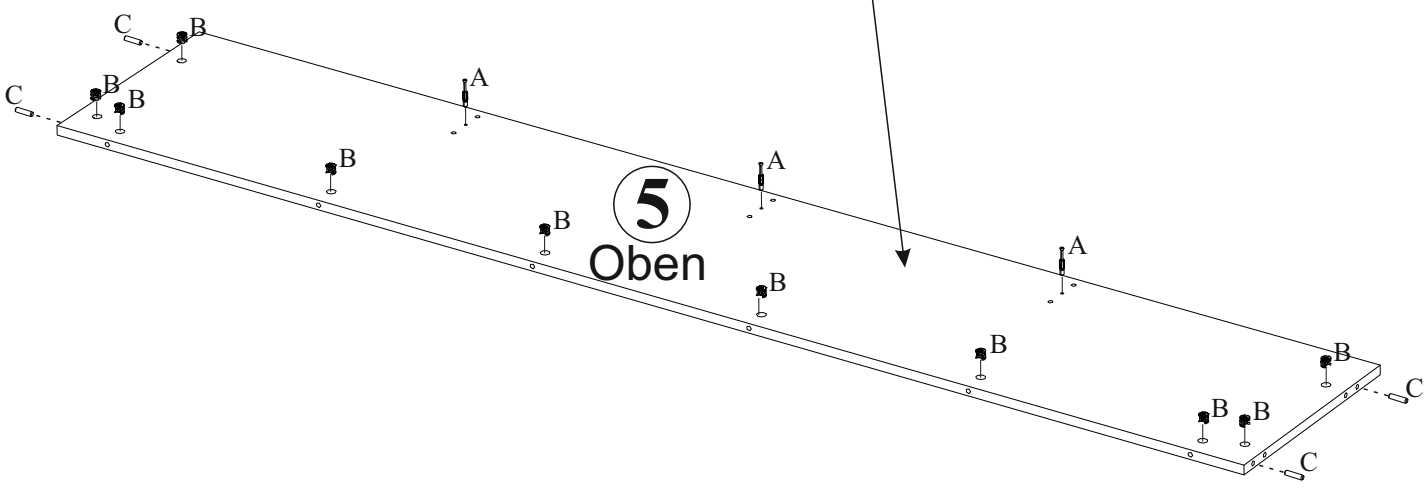

SMARTBett® Dia Urheberrechte auf das Bett sowie die Aufbauanleitung liegen bei dem Rechteinhaber, bzw. der geschützten Marke SMARTBett. Es ist verboten Texte, Textausschnitte, Bilder, Bildausschnitte dieser Anleitung ohne Erlaubnis zu kopieren, oder zu verwender! Eine ab- oder unbeabsichtigte Verletzung der Urheberrechte wird juristisch verfolgt!

4

DE Sie benötigen für die Montage:

EN You need for fitting-up:

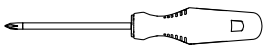

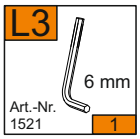

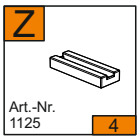

DE Die Einschraubmuttern senkrecht, vorsichtig und nur handfest einschrauben. **Auf keinen Fall überdrehen!**
Die Füße auf beiden Seiten im gleichen Abstand montieren.

EN Screw in the insert screws perpendicular, careful and fingertight.
In no case overscrew the insert screws!
Place both of the feetparts in the same distance.

DE **Diesen Schritt für Teil 6 (links) und 7 (rechts) ausführen.**

EN **Do this step for part 6 (left) and part 7 (right).**

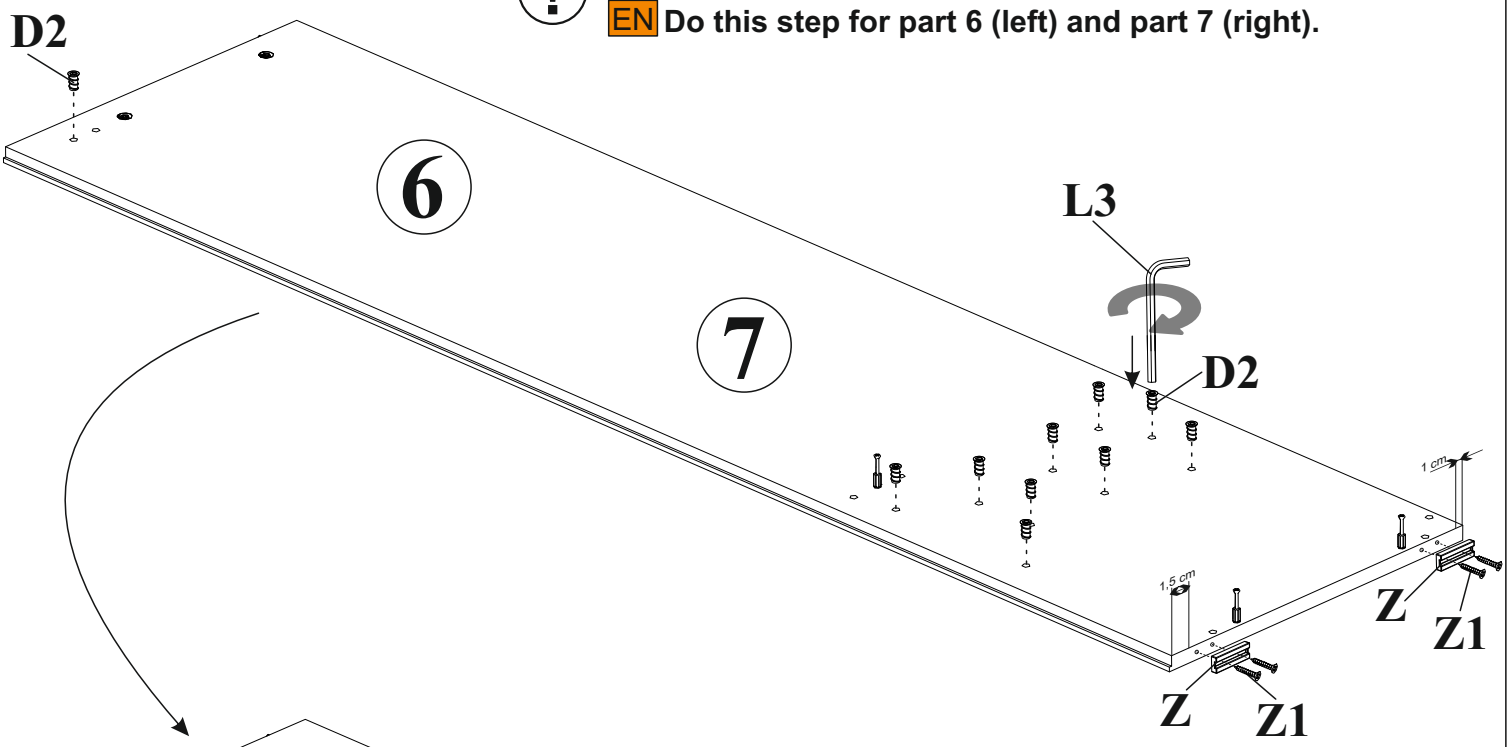

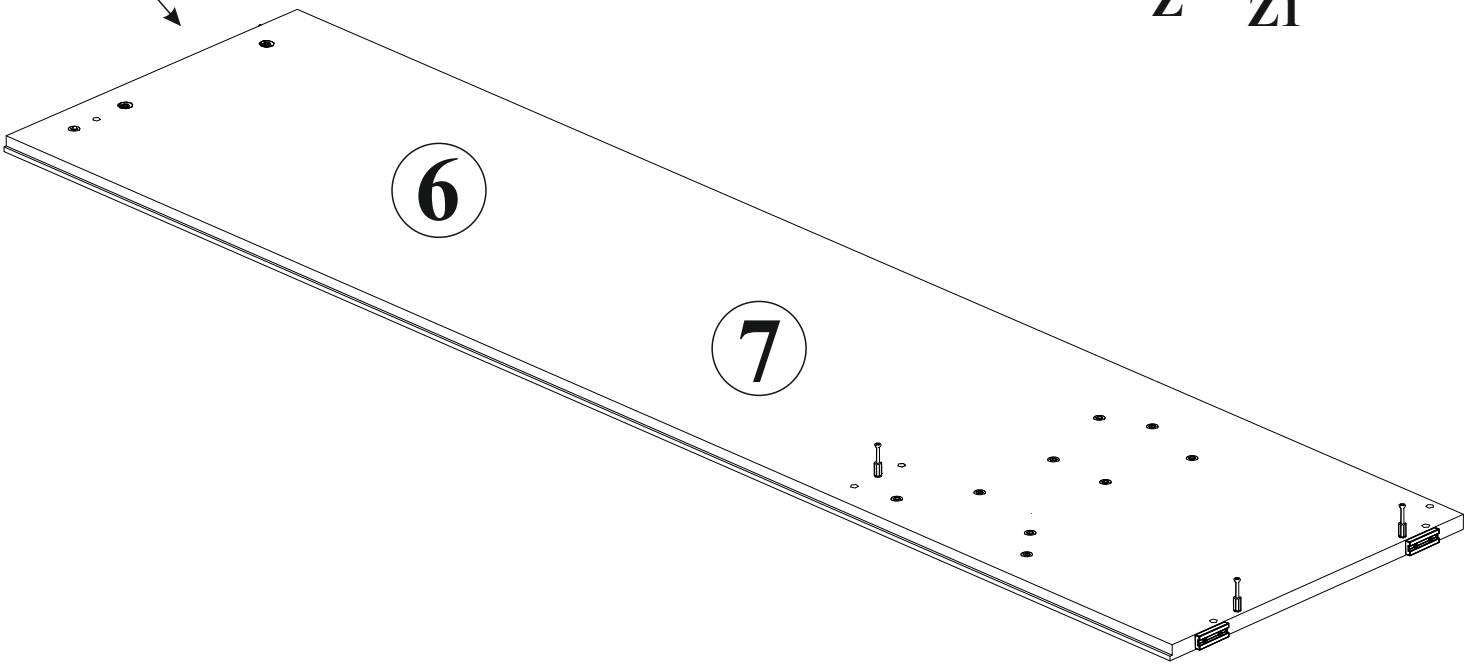

Dia Urheberrechte auf das Bett sowie die Aufbauanleitung liegen bei dem Rechteinhaber, bzw. der geschützten Marke SMARTBett. Es ist verboten Texte, Textausschnitte, Bilder, Bildausschnitte dieser Anleitung ohne Erlaubnis zu kopieren, oder zu verwender! Eine ab- oder unbeabsichtigte Verletzung der Urheberrechte wird juristisch verfolgt!

5

DE Sie benötigen für die Montage:

EN You need for fitting-up:

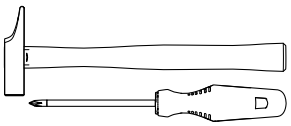

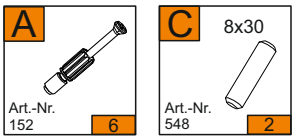

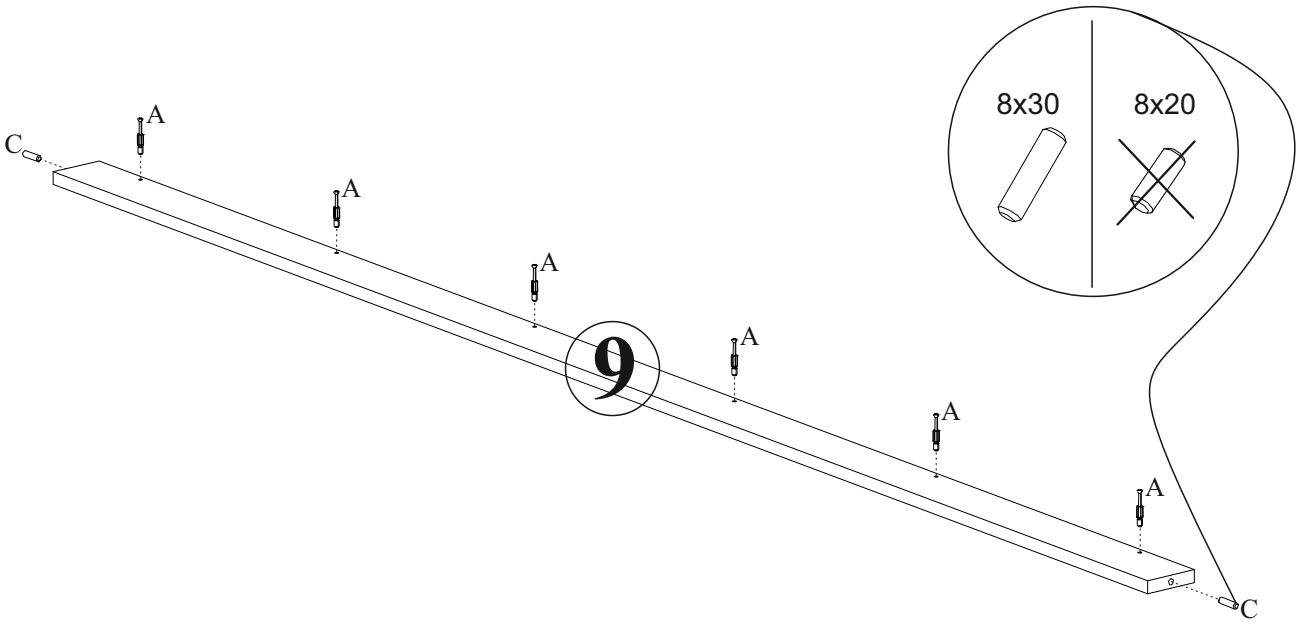

6

DE Sie benötigen für die Montage:

EN You need for fitting-up:

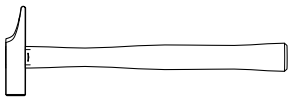

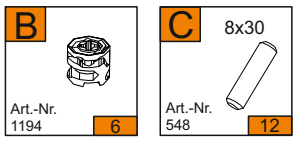

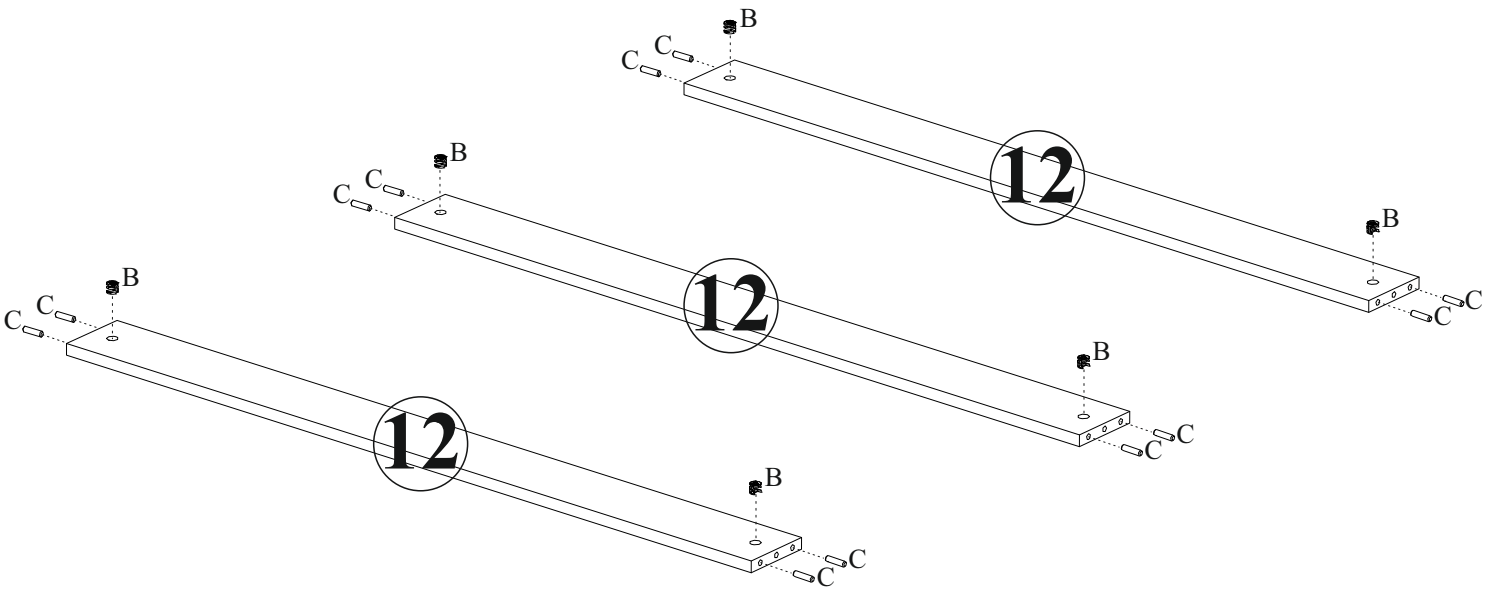

SMARTBett® Dia Urheberrechte auf das Bett sowie die Aufbauanleitung liegen bei dem Rechteinhaber, bzw. der geschützten Marke SMARTBett. Es ist verboten Texte, Textausschnitte, Bilder, Bildausschnitte dieser Anleitung ohne Erlaubnis zu kopieren, oder zu verwender! Eine ab- oder unbeabsichtigte Verletzung der Urheberrechte wird juristisch verfolgt!

7

DE Sie benötigen für die Montage:

EN You need for fitting-up:

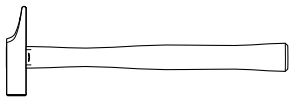

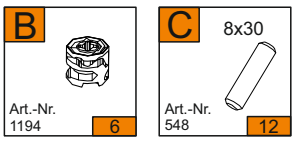

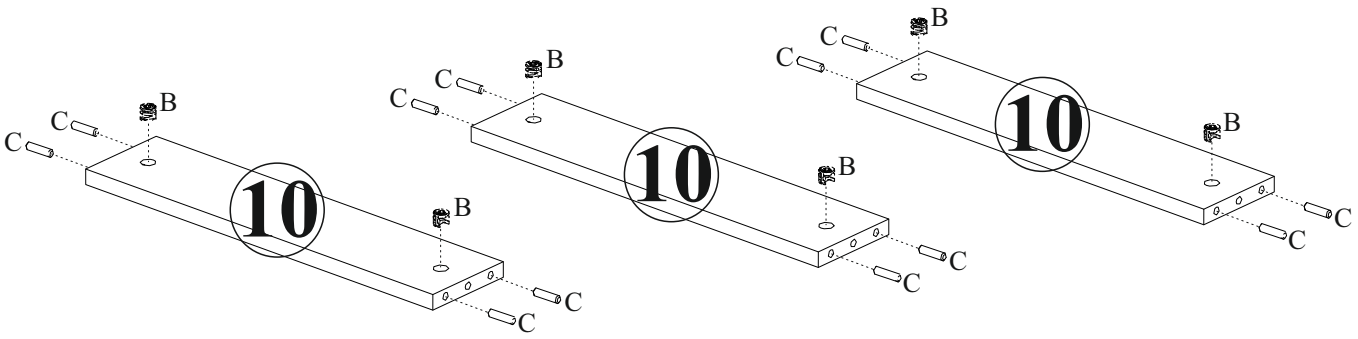

8

DE Sie benötigen für die Montage:

EN You need for fitting-up:

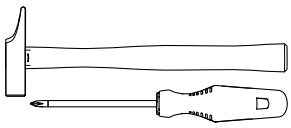

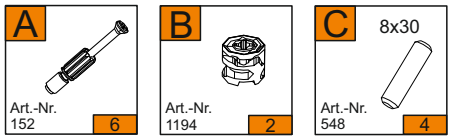

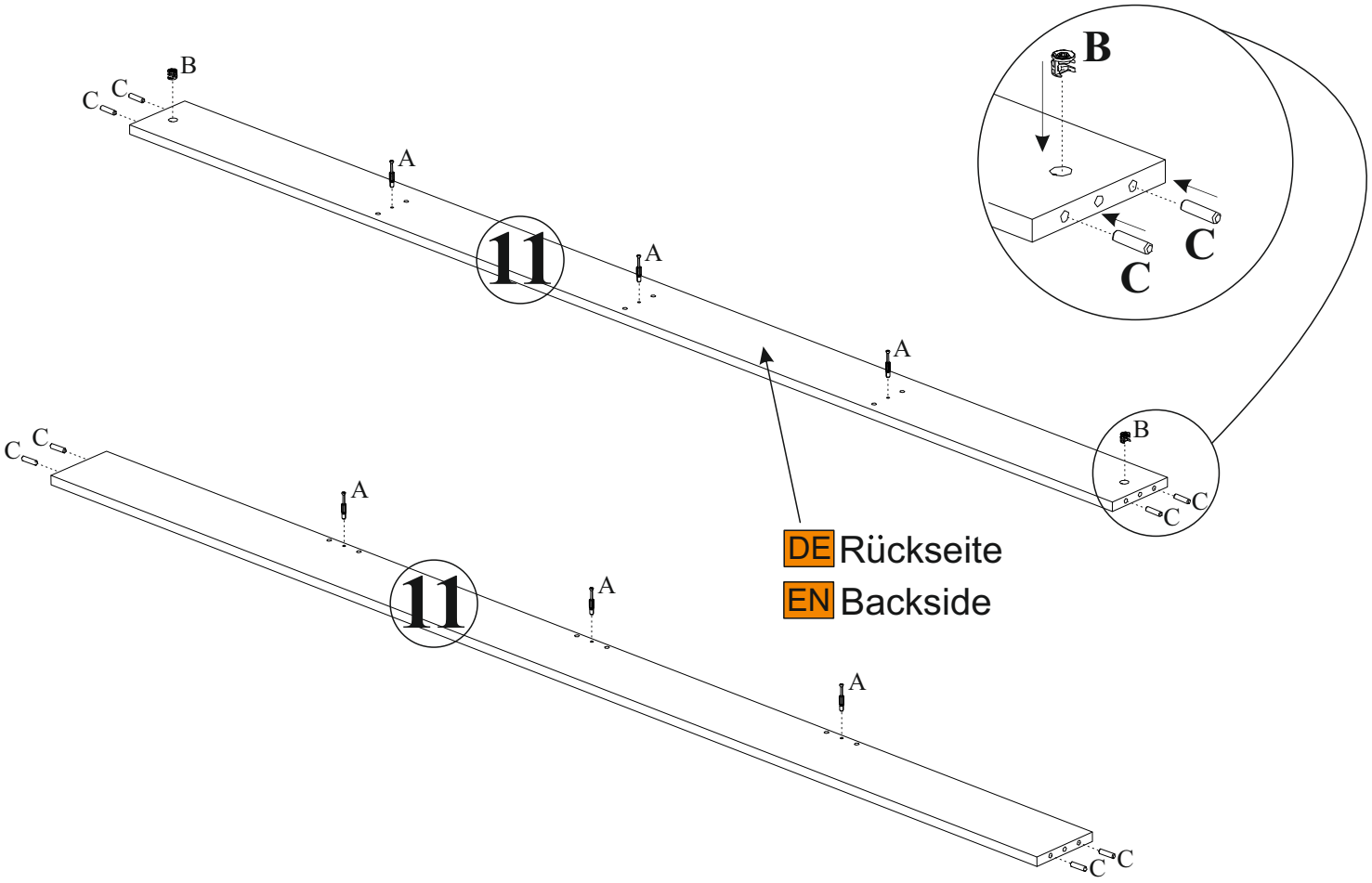

SMARTBett® Dia Urheberrechte auf das Bett sowie die Aufbauanleitung liegen bei dem Rechteinhaber, bzw. der geschützten Marke SMARTBett. Es ist verboten Texte, Textausschnitte, Bilder, Bildausschnitte dieser Anleitung ohne Erlaubnis zu kopieren, oder zu verwender! Eine ab- oder unbeabsichtigte Verletzung der Urheberrechte wird juristisch verfolgt!

9

DE Sie benötigen für die Montage:

EN You need for fitting-up:

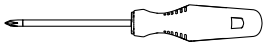

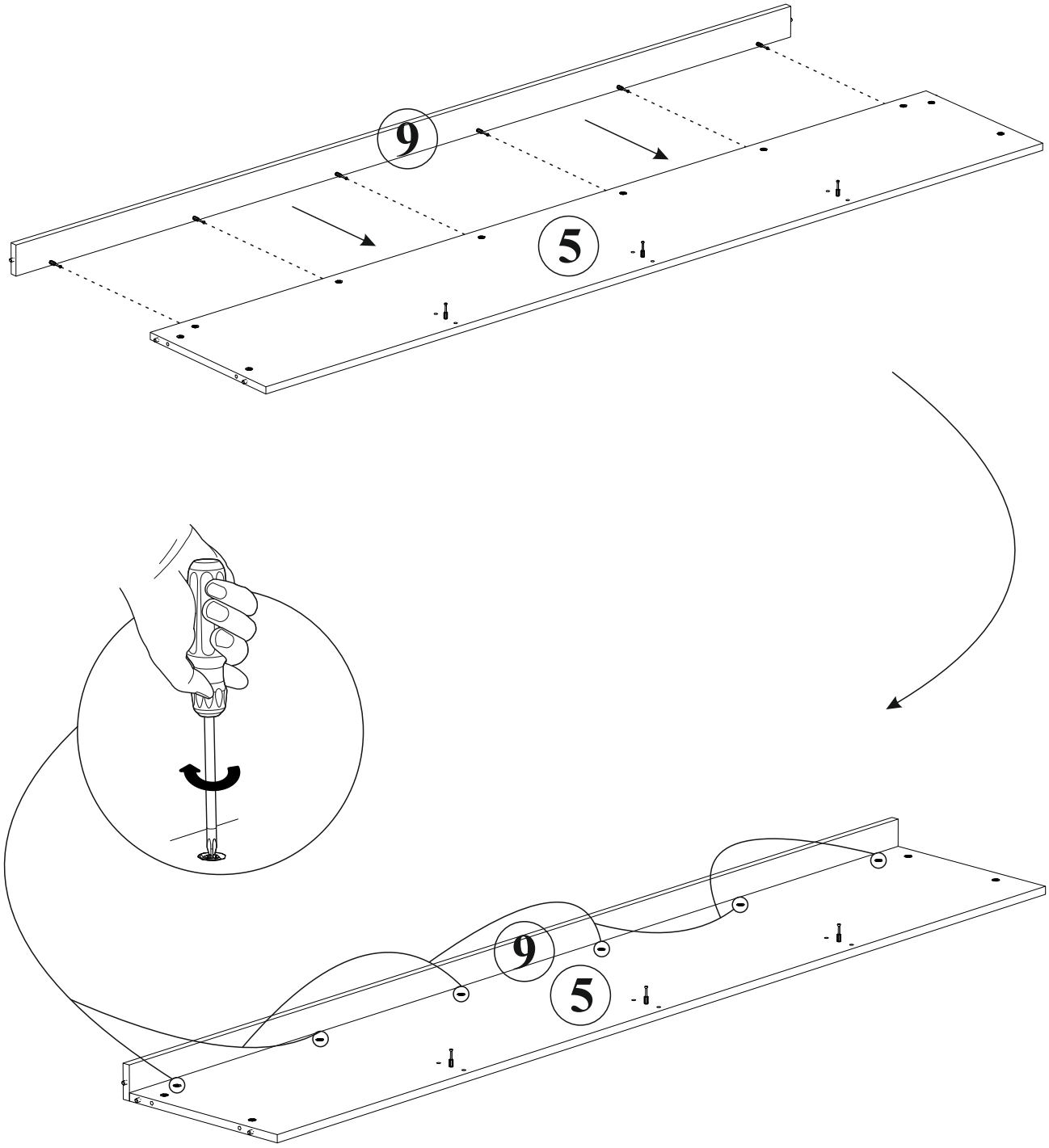

SMARTBett® Dia Urheberrechte auf das Bett sowie die Aufbauanleitung liegen bei dem Rechteinhaber, bzw. der geschützten Marke SMARTBett. Es ist verboten Texte, Textausschnitte, Bilder, Bildausschnitte dieser Anleitung ohne Erlaubnis zu kopieren, oder zu verwender! Eine ab- oder unbeabsichtigte Verletzung der Urheberrechte wird juristisch verfolgt!

10

DE Sie benötigen für die Montage:

EN You need for fitting-up:

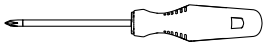

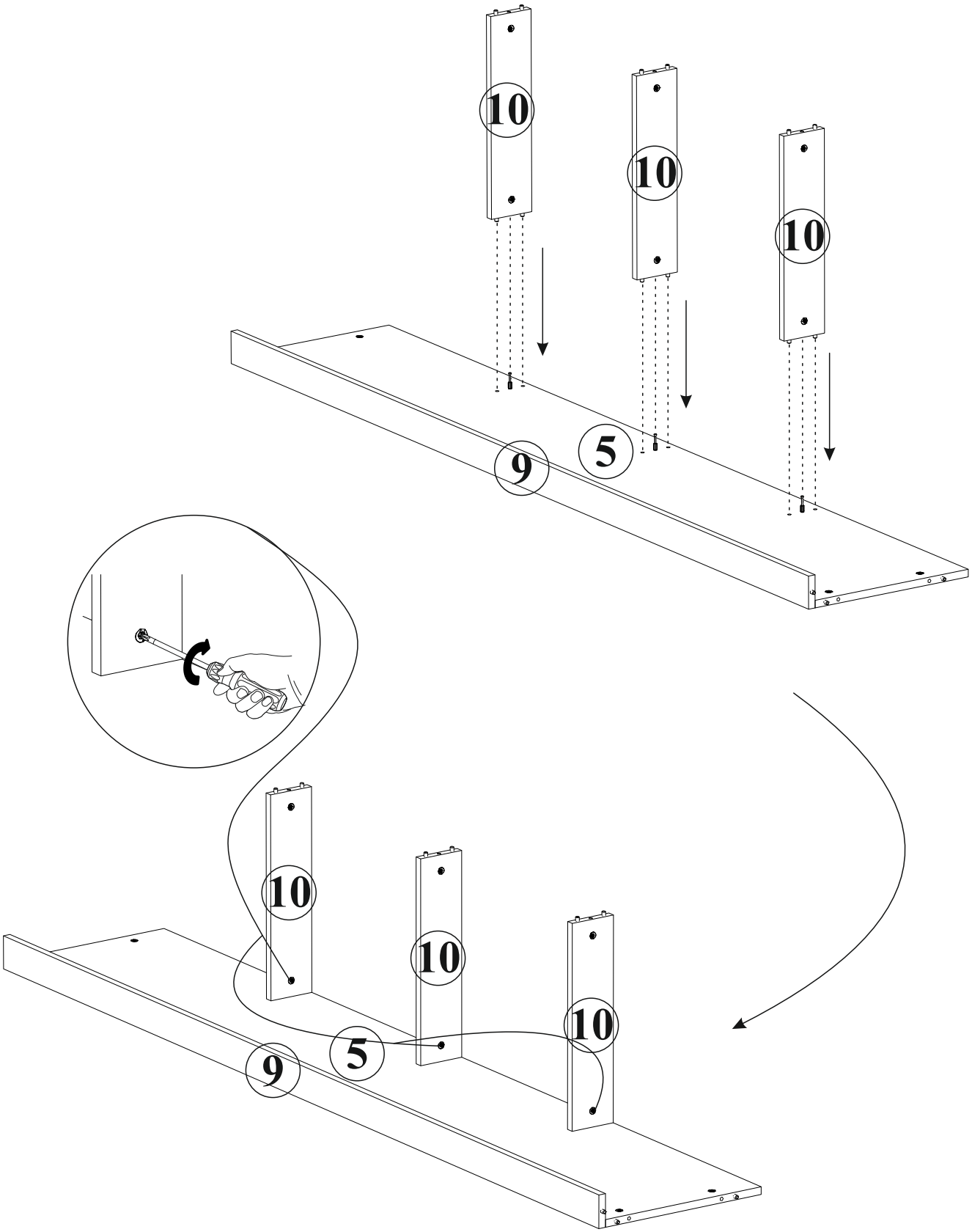

SMARTBett® Dia Urheberrechte auf das Bett sowie die Aufbauanleitung liegen bei dem Rechteinhaber, bzw. der geschützten Marke SMARTBett. Es ist verboten Texte, Textausschnitte, Bilder, Bildausschnitte dieser Anleitung ohne Erlaubnis zu kopieren, oder zu verwender! Eine ab- oder unbeabsichtigte Verletzung der Urheberrechte wird juristisch verfolgt!

11

DE Sie benötigen für die Montage:

EN You need for fitting-up:

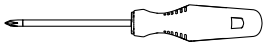

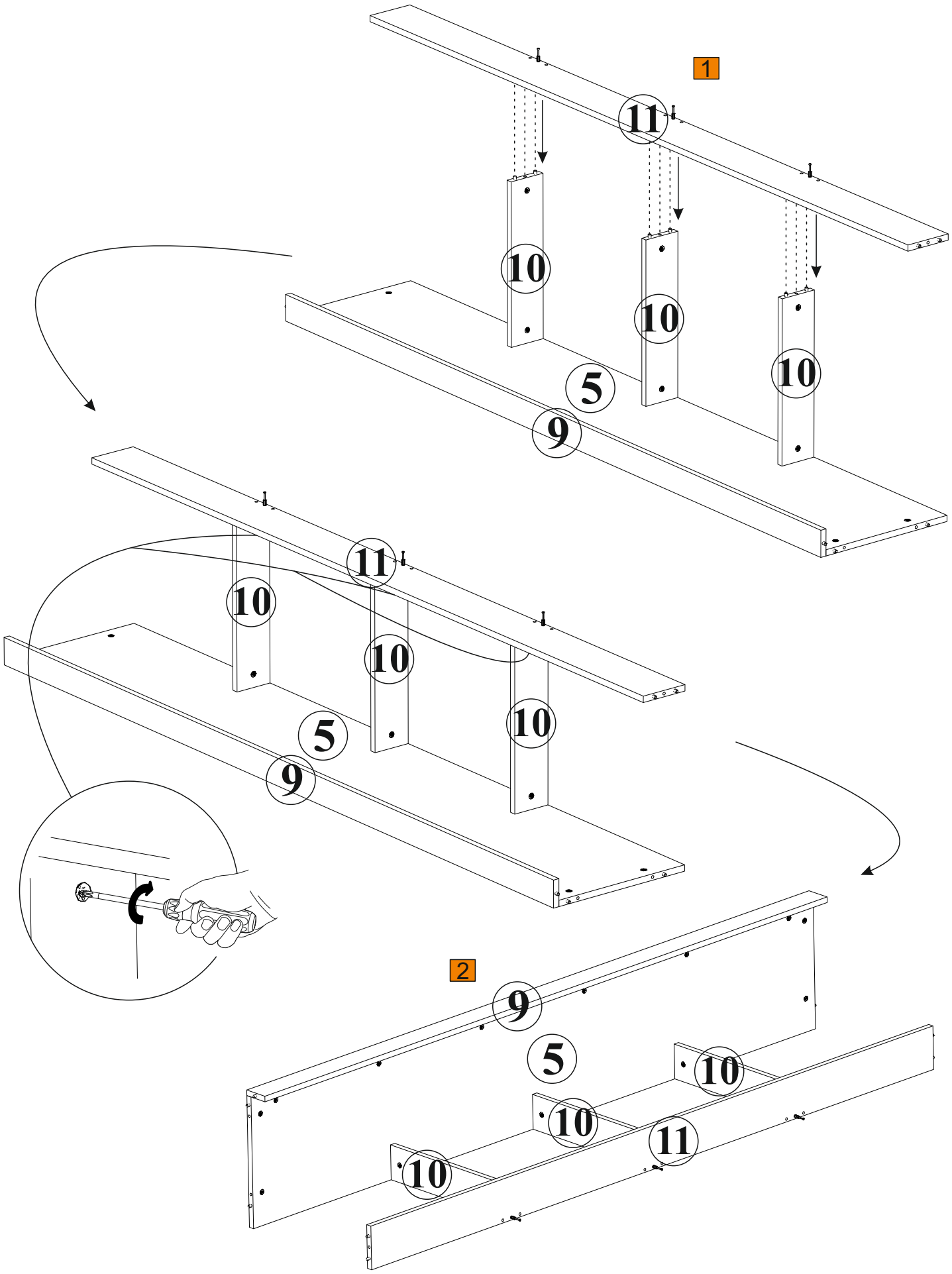

Dia Urheberrechte auf das Bett sowie die Aufbauanleitung liegen bei dem Rechteinhaber, bzw. der geschützten Marke SMARTBett. Es ist verboten Texte, Textausschnitte, Bilder, Bildausschnitte dieser Anleitung ohne Erlaubnis zu kopieren, oder zu verwender! Eine ab- oder unbeabsichtigte Verletzung der Urheberrechte wird juristisch verfolgt!

12

DE Sie benötigen für die Montage:

EN You need for fitting-up:

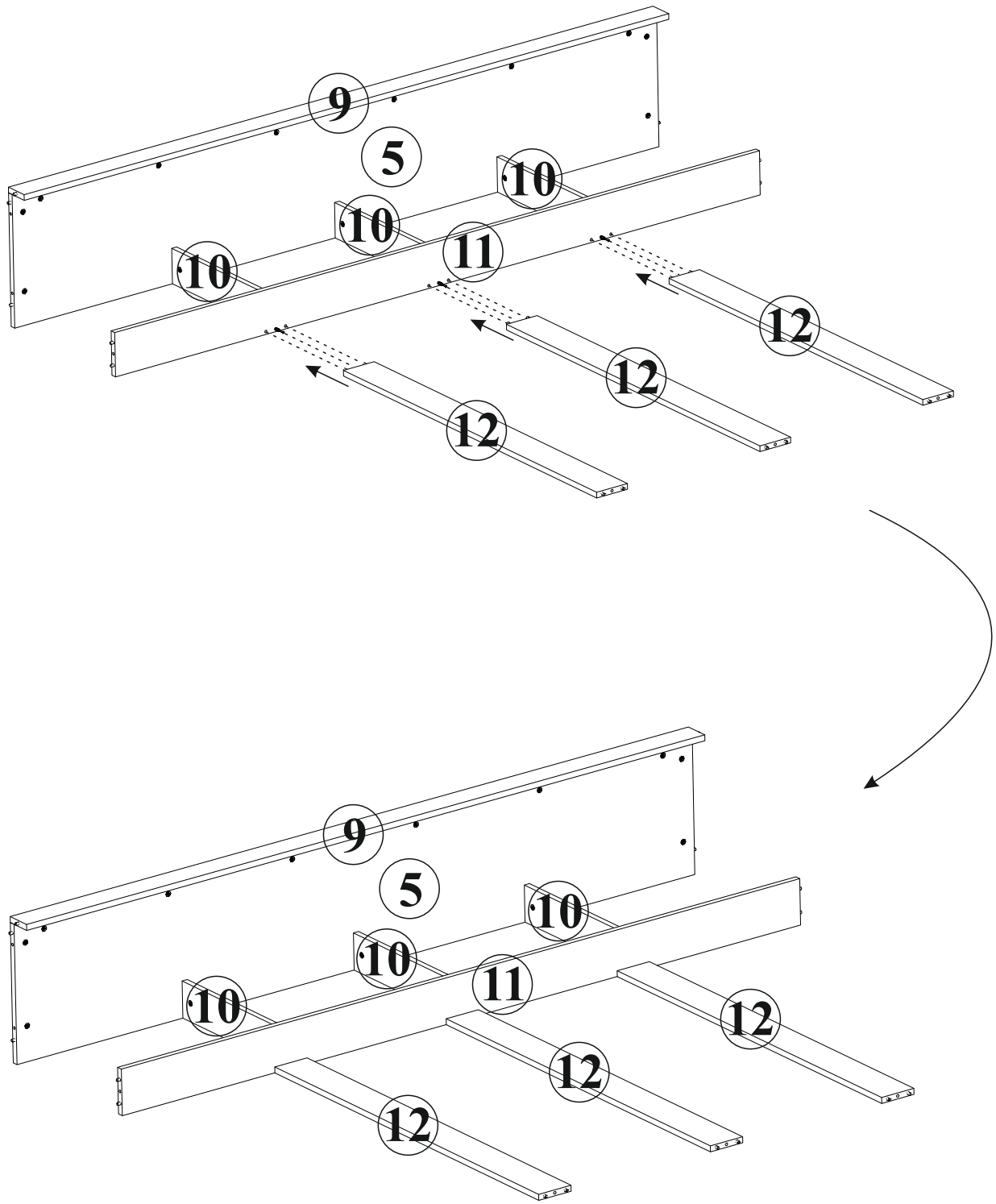

SMARTBett® Dia Urheberrechte auf das Bett sowie die Aufbauanleitung liegen bei dem Rechteinhaber, bzw. der geschützten Marke SMARTBett. Es ist verboten Texte, Textausschnitte, Bilder, Bildausschnitte dieser Anleitung ohne Erlaubnis zu kopieren, oder zu verwender! Eine ab- oder unbeabsichtigte Verletzung der Urheberrechte wird juristisch verfolgt!

13

DE Sie benötigen für die Montage:

EN You need for fitting-up:

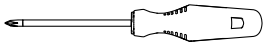

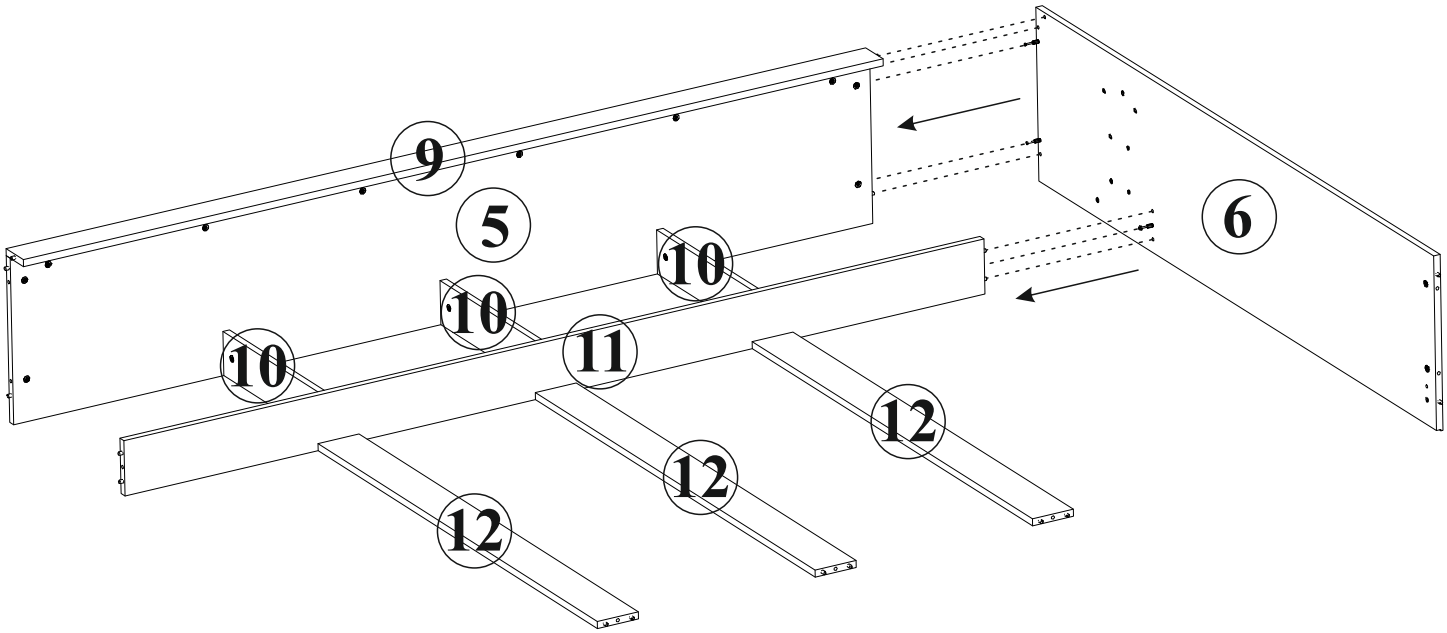

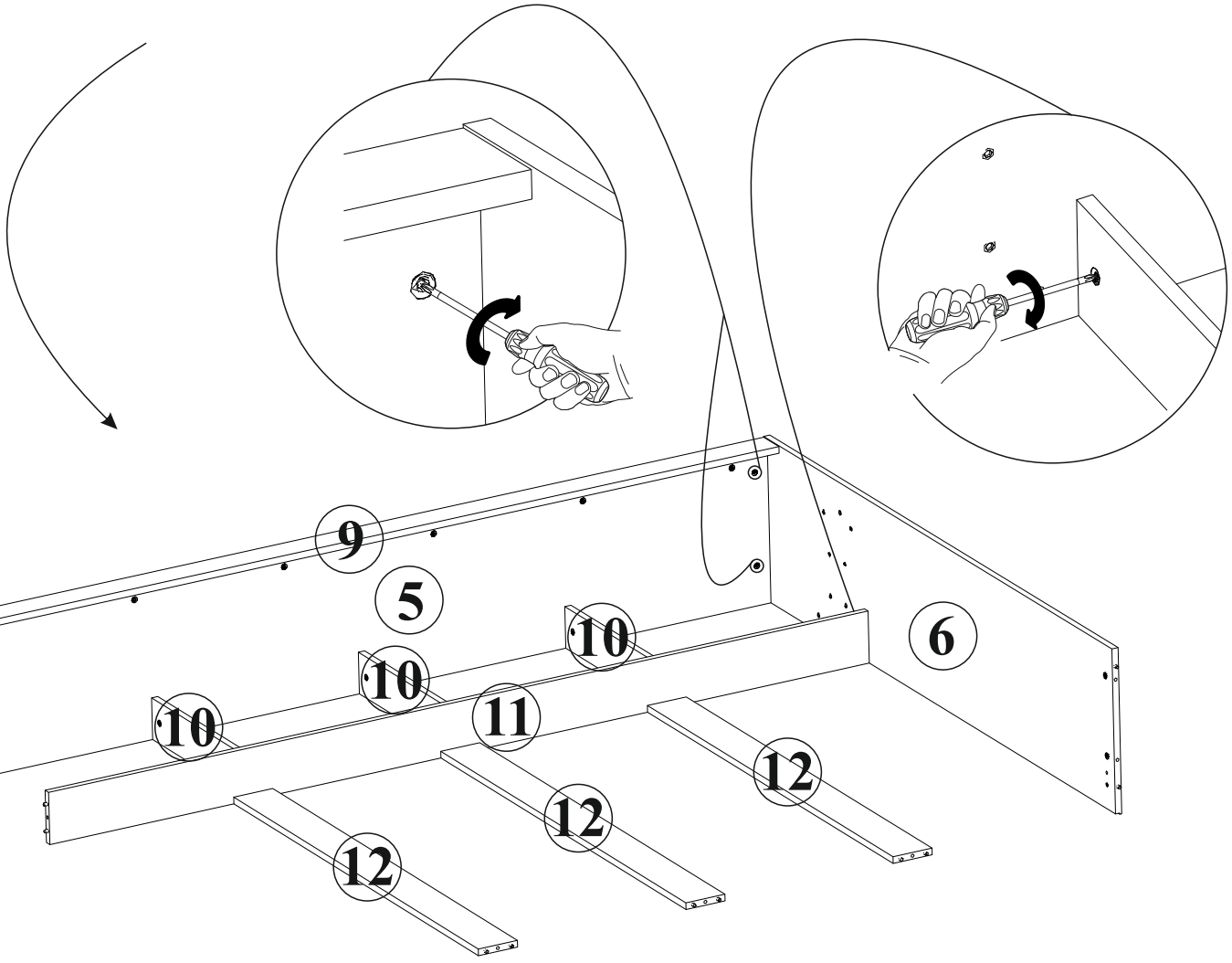

SMARTBett® Dia Urheberrechte auf das Bett sowie die Aufbauanleitung liegen bei dem Rechteinhaber, bzw. der geschützten Marke SMARTBett. Es ist verboten Texte, Textausschnitte, Bilder, Bildausschnitte dieser Anleitung ohne Erlaubnis zu kopieren, oder zu verwender! Eine ab- oder unbeabsichtigte Verletzung der Urheberrechte wird juristisch verfolgt!

14

DE Sie benötigen für die Montage:

EN You need for fitting-up:

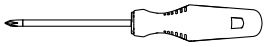

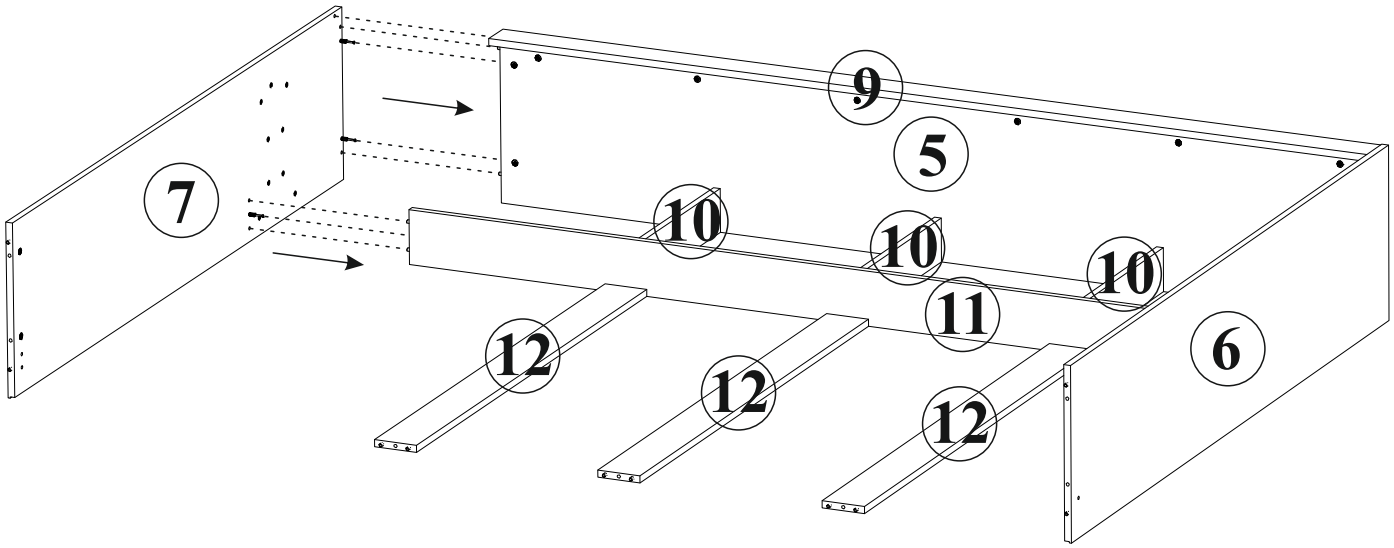

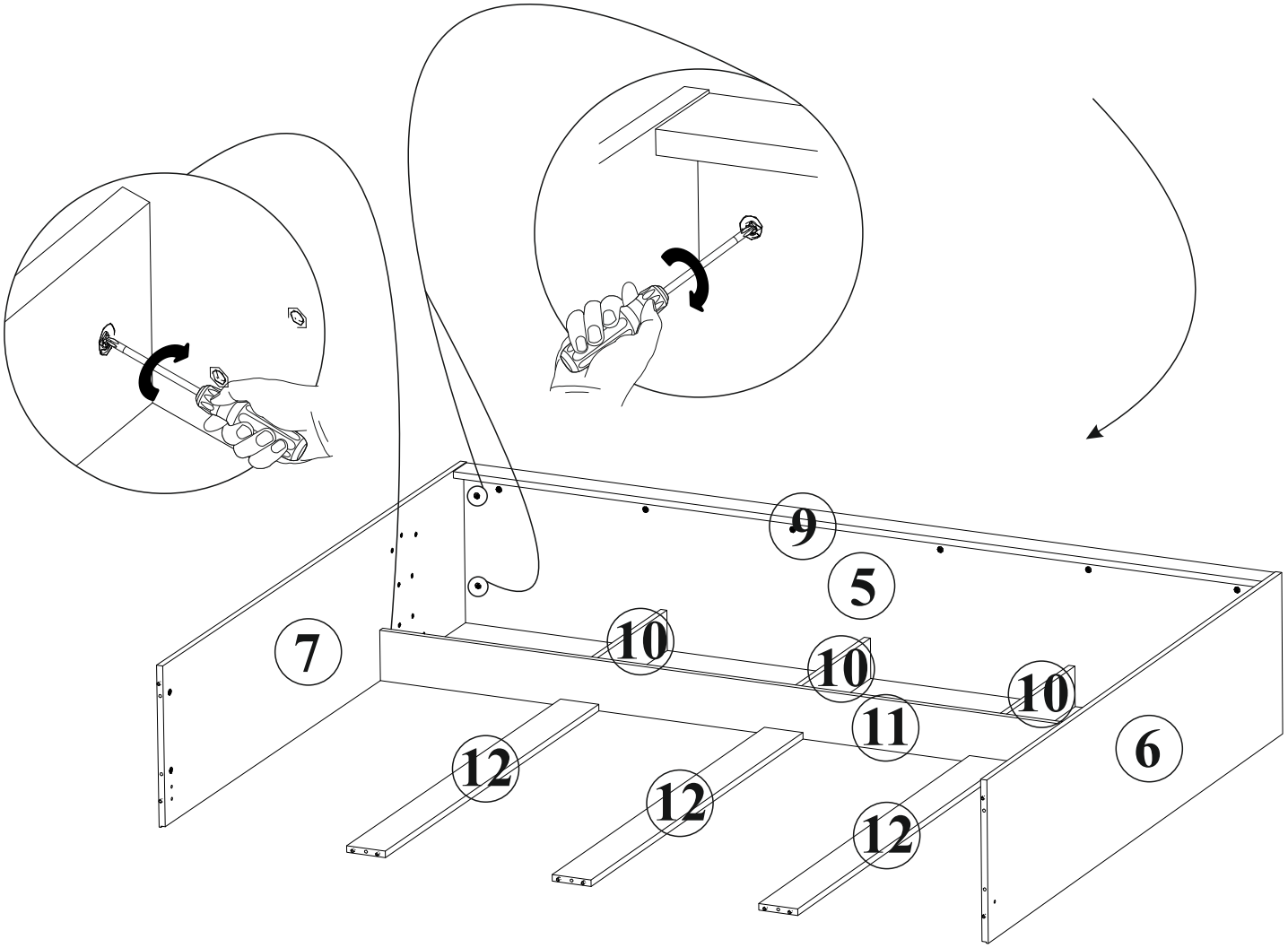

SMARTBett® Dia Urheberrechte auf das Bett sowie die Aufbauanleitung liegen bei dem Rechteinhaber, bzw. der geschützten Marke SMARTBett. Es ist verboten Texte, Textausschnitte, Bilder, Bildausschnitte dieser Anleitung ohne Erlaubnis zu kopieren, oder zu verwender! Eine ab- oder unbeabsichtigte Verletzung der Urheberrechte wird juristisch verfolgt!

15

DE Sie benötigen für die Montage:

EN You need for fitting-up:

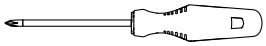

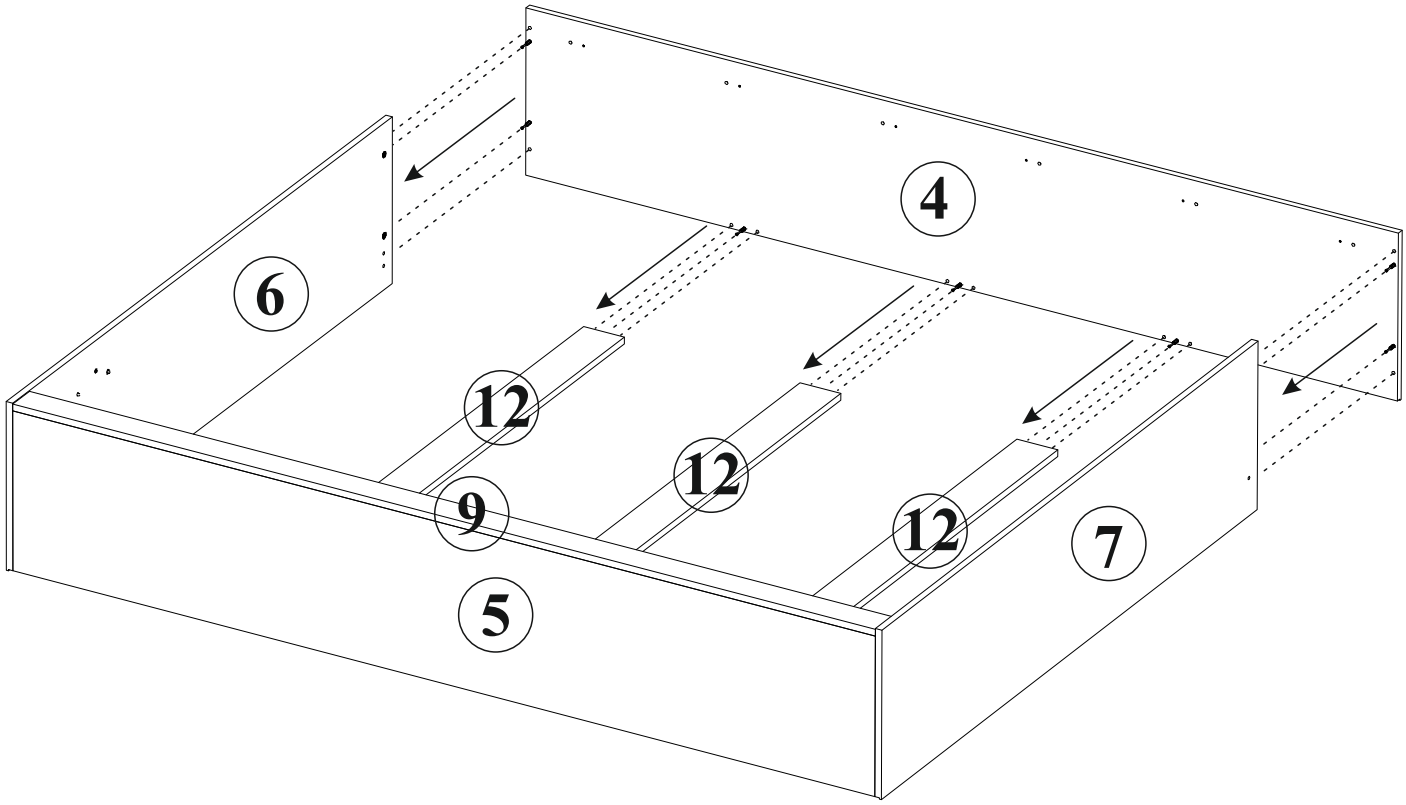

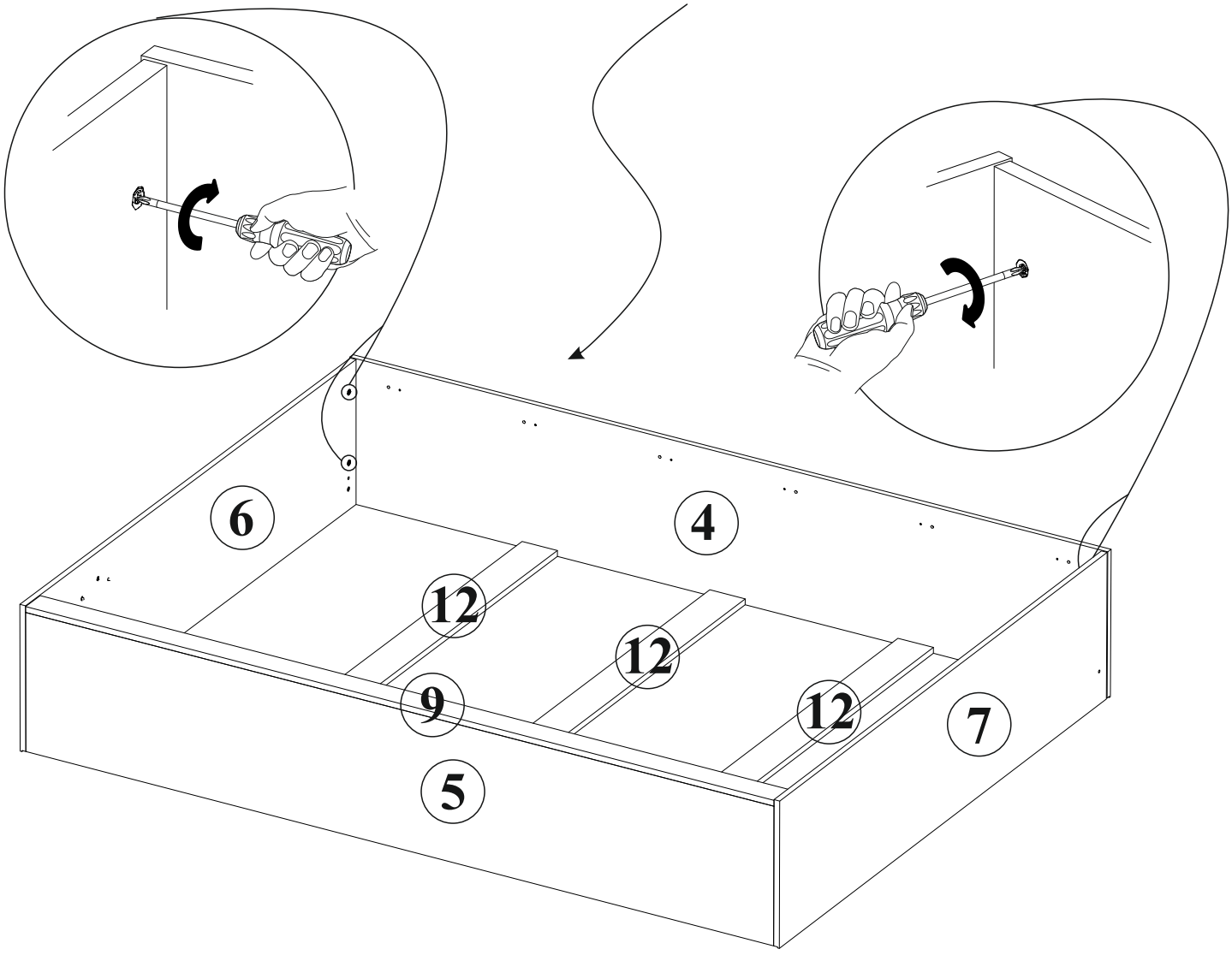

SMARTBett® Dia Urheberrechte auf das Bett sowie die Aufbauanleitung liegen bei dem Rechteinhaber, bzw. der geschützten Marke SMARTBett. Es ist verboten Texte, Textausschnitte, Bilder, Bildausschnitte dieser Anleitung ohne Erlaubnis zu kopieren, oder zu verwender! Eine ab- oder unbeabsichtigte Verletzung der Urheberrechte wird juristisch verfolgt!

16

DE Sie benötigen für die Montage:

EN You need for fitting-up:

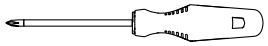

H ∅20
Aufkleber (Sticker)
20

§3

DE Bitte montieren Sie alle Teile wie abgebildet zusammen.

EN Assemble the unit as shown in the pictures using indicated connectors and/or joints.

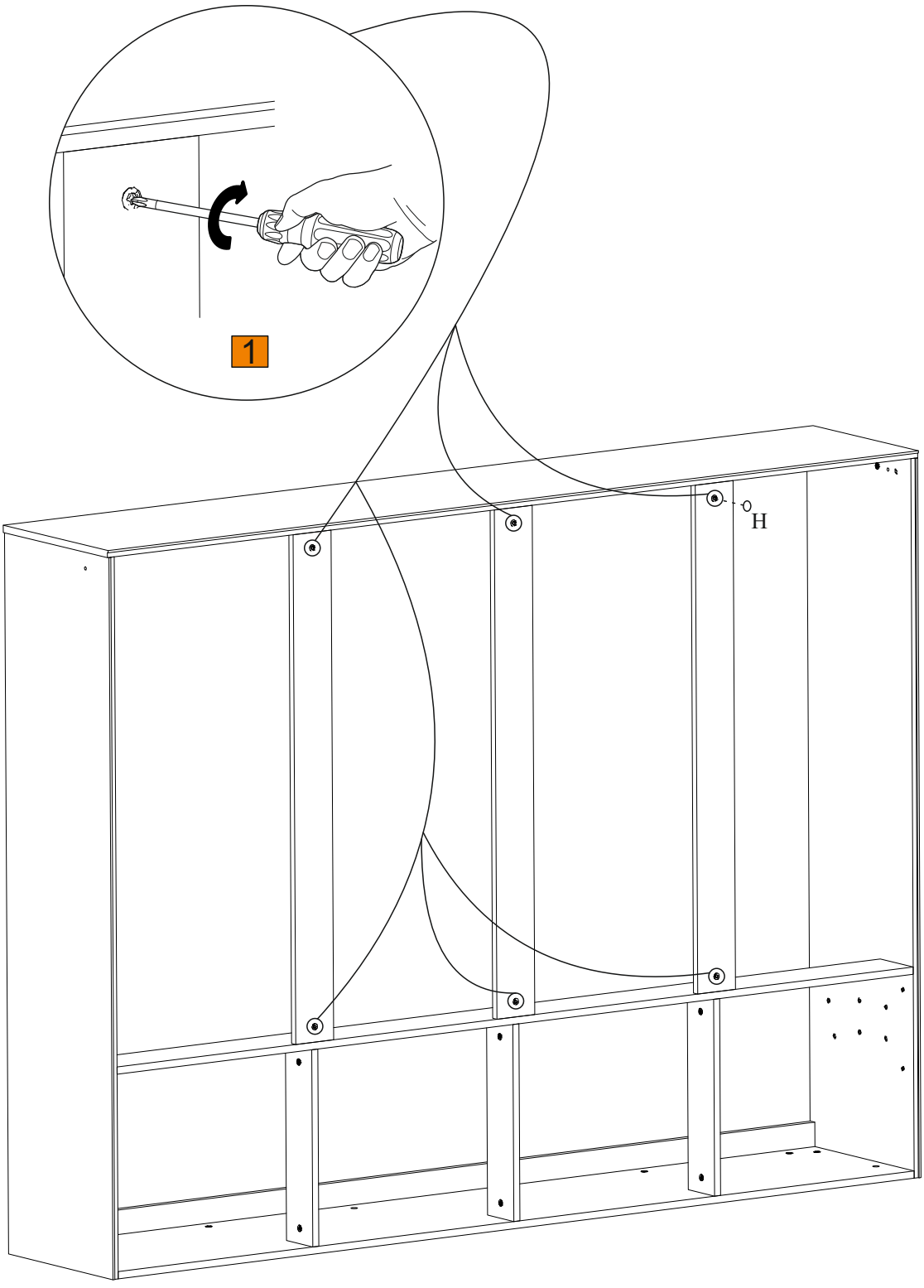

DE Rückseite

EN Rear

Dia Urheberrechte auf das Bett sowie die Aufbauanleitung liegen bei dem Rechteinhaber, bzw. der geschützten Marke SMARTBett. Es ist verboten Texte, Textausschnitte, Bilder, Bildausschnitte dieser Anleitung ohne Erlaubnis zu kopieren, oder zu verwender! Eine ab- oder unbeabsichtigte Verletzung der Urheberrechte wird juristisch verfolgt!

17

DE Sie benötigen für die Montage:

EN You need for fitting-up:

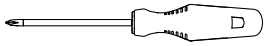

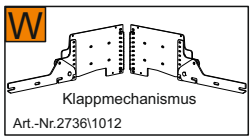

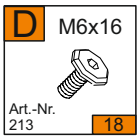

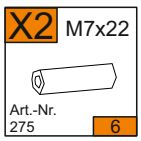

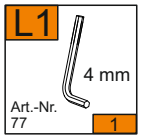

DE **Vor dem Anschrauben des Kippmechnismuses die Abstandsverbinder X2 mit den Schrauben X1 von der Rückseite festschrauben.**

EN **Before assembling the folding mechanism, tighten the distance connectors X2 with the screws X1 from the backside.**

DE **Mit dem Teil «W» können Sie die Front regulieren.**

EN **With the part «W» it is able to regulate the front in its position.**

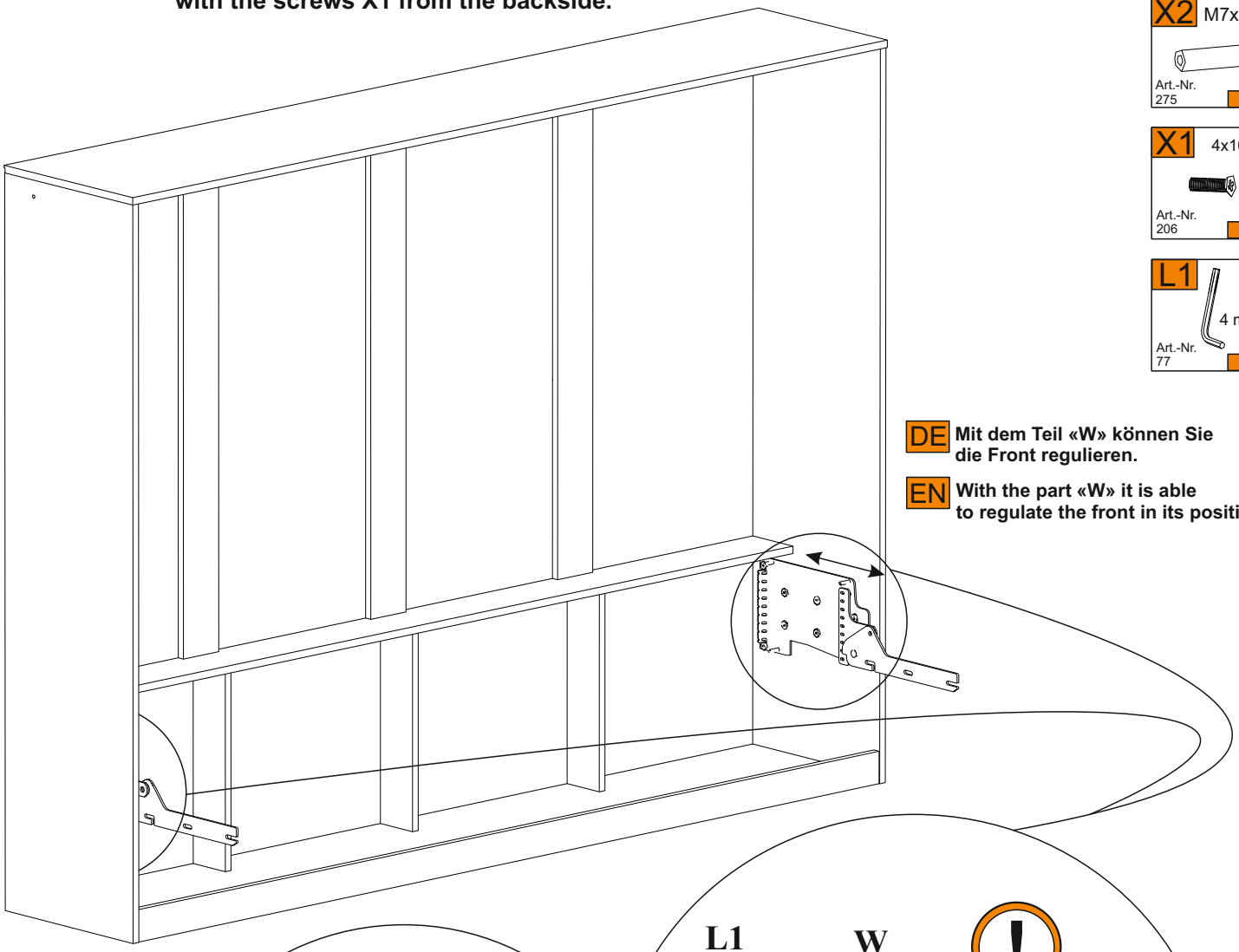

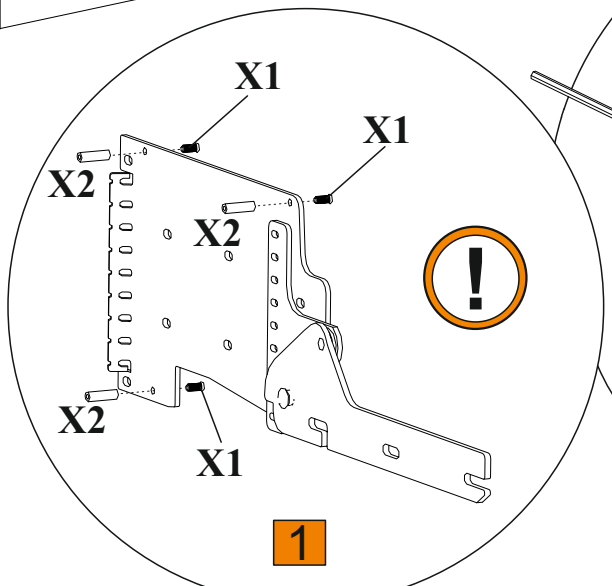

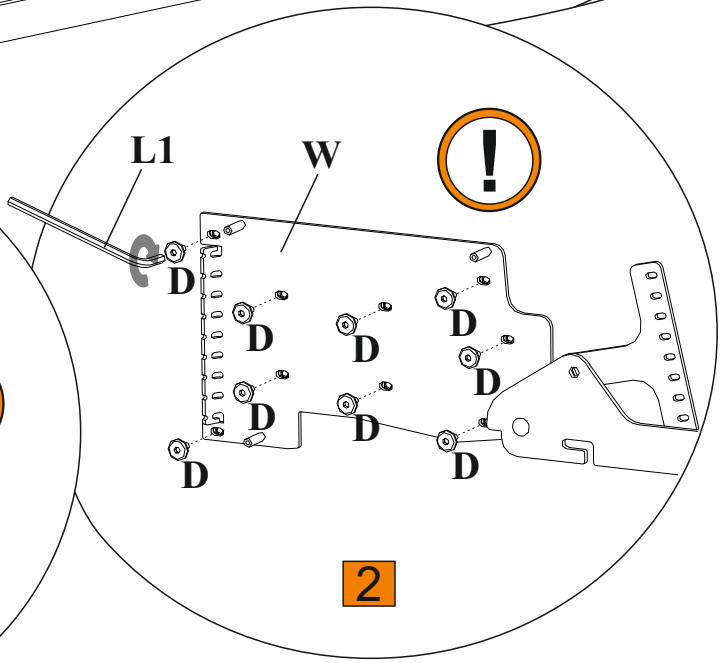

SMARTBett® Dia Urheberrechte auf das Bett sowie die Aufbauanleitung liegen bei dem Rechteinhaber, bzw. der geschützten Marke SMARTBett. Es ist verboten Texte, Textausschnitte, Bilder, Bildausschnitte dieser Anleitung ohne Erlaubnis zu kopieren, oder zu verwender! Eine ab- oder unbeabsichtigte Verletzung der Urheberrechte wird juristisch verfolgt!

18

DE Sie benötigen für die Montage:

EN You need for fitting-up:

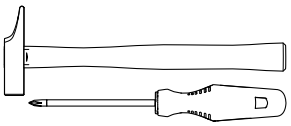

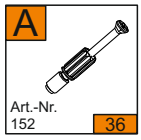

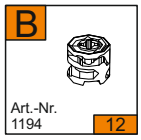

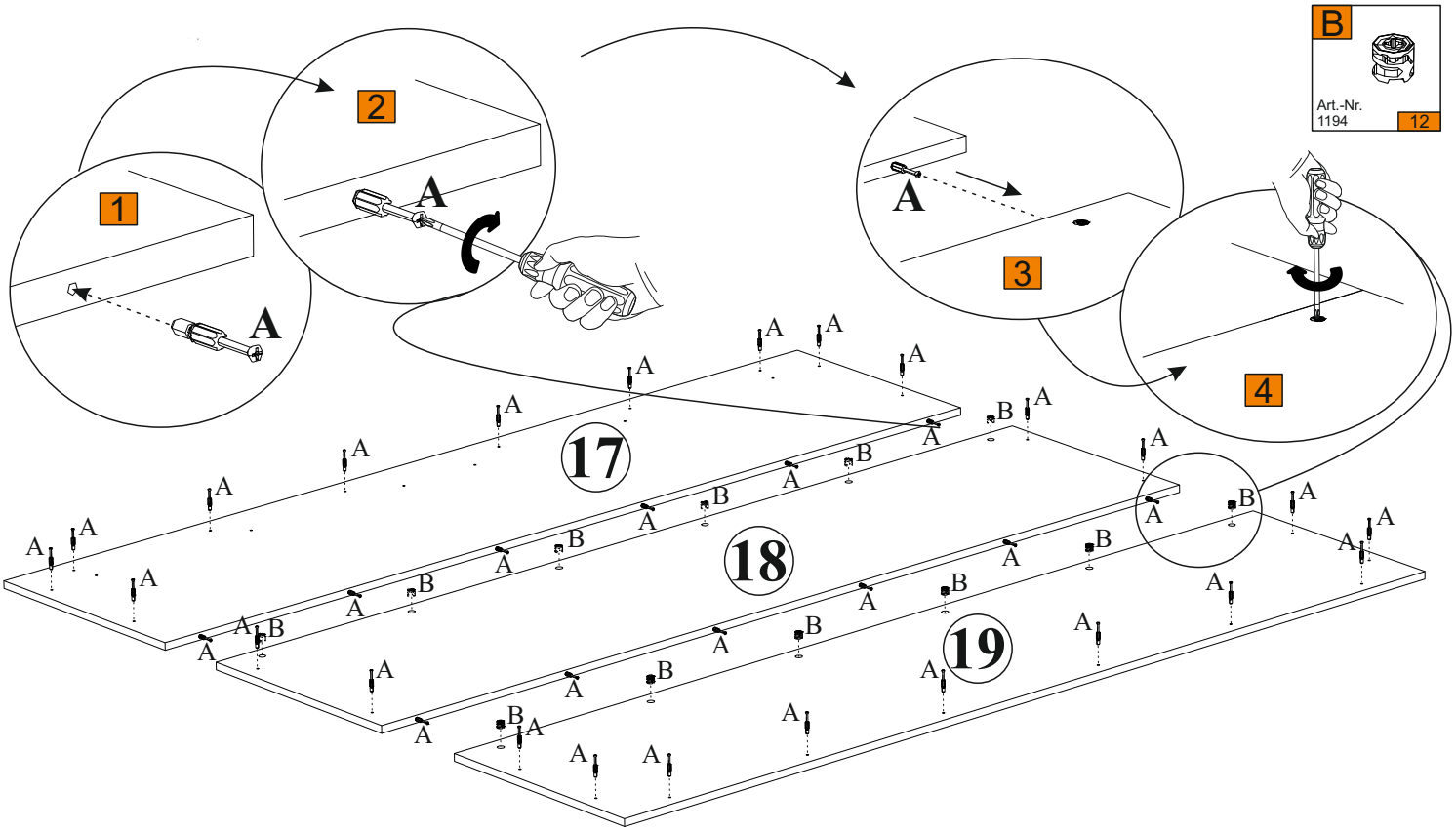

19

DE Sie benötigen für die Montage:

EN You need for fitting-up:

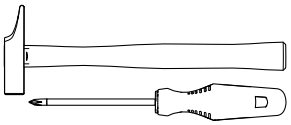

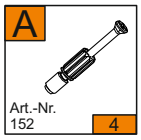

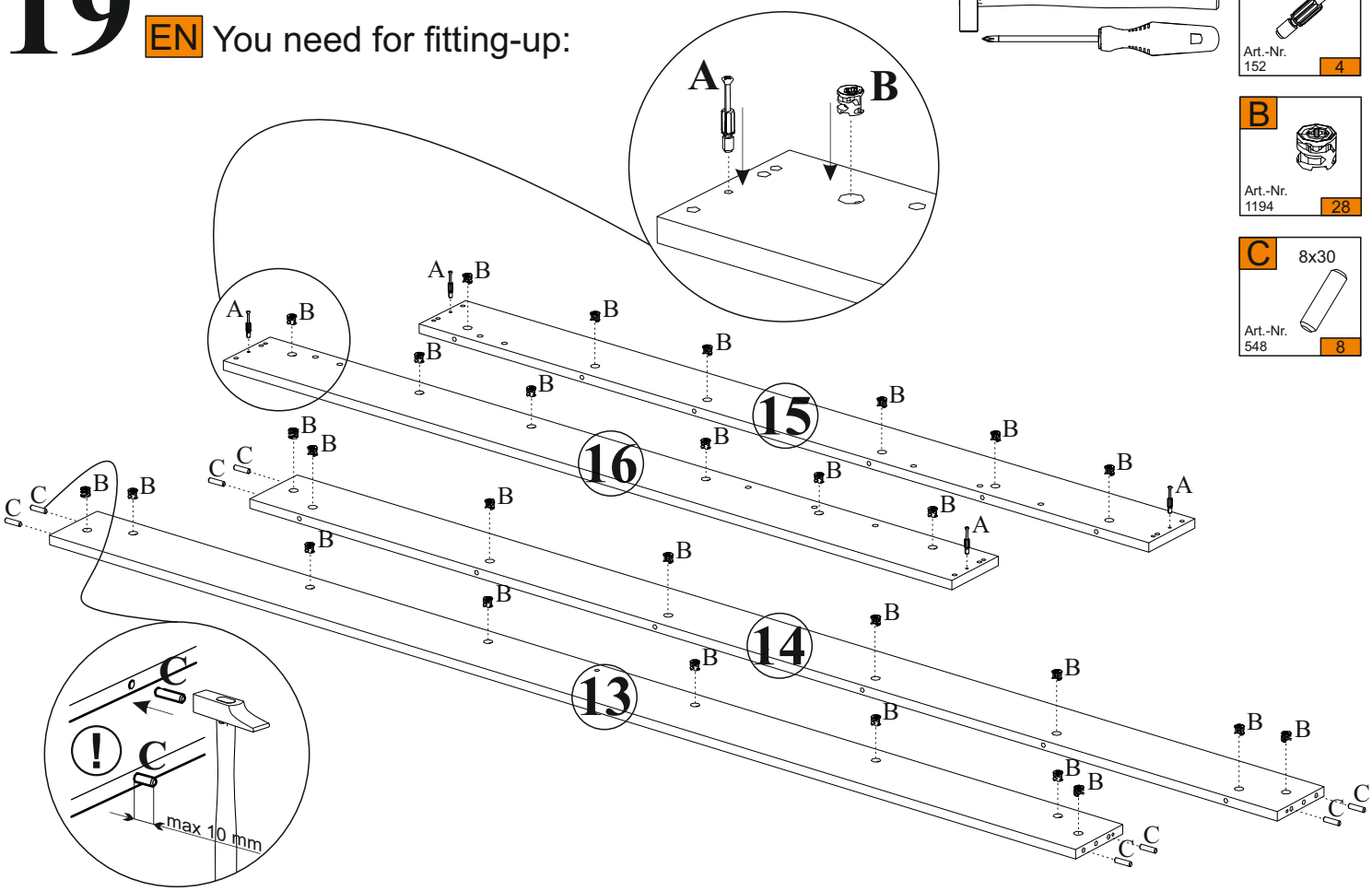

SMARTBett® Dia Urheberrechte auf das Bett sowie die Aufbauanleitung liegen bei dem Rechteinhaber, bzw. der geschützten Marke SMARTBett. Es ist verboten Texte, Textausschnitte, Bilder, Bildausschnitte dieser Anleitung ohne Erlaubnis zu kopieren, oder zu verwender! Eine ab- oder unbeabsichtigte Verletzung der Urheberrechte wird juristisch verfolgt!

20

DE Sie benötigen für die Montage:

EN You need for fitting-up:

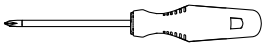

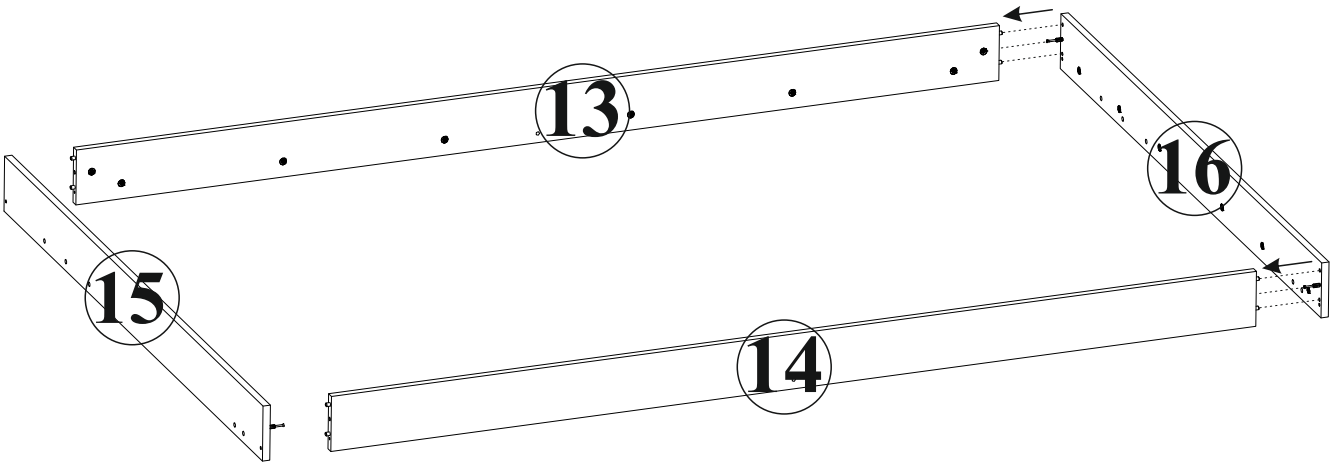

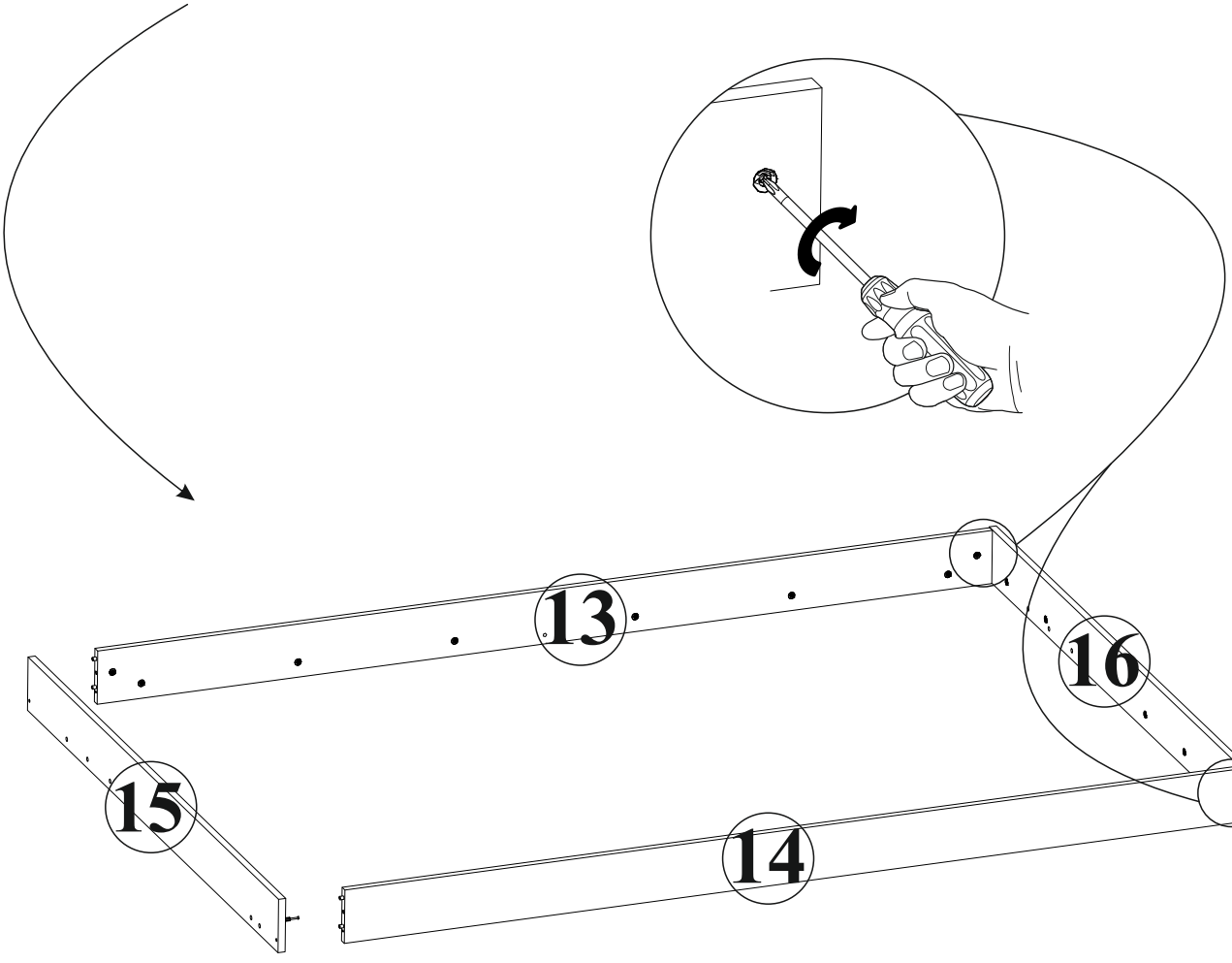

SMARTBett® Dia Urheberrechte auf das Bett sowie die Aufbauanleitung liegen bei dem Rechteinhaber, bzw. der geschützten Marke SMARTBett. Es ist verboten Texte, Textausschnitte, Bilder, Bildausschnitte dieser Anleitung ohne Erlaubnis zu kopieren, oder zu verwender! Eine ab- oder unbeabsichtigte Verletzung der Urheberrechte wird juristisch verfolgt!

21

DE Sie benötigen für die Montage:

EN You need for fitting-up:

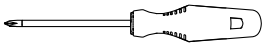

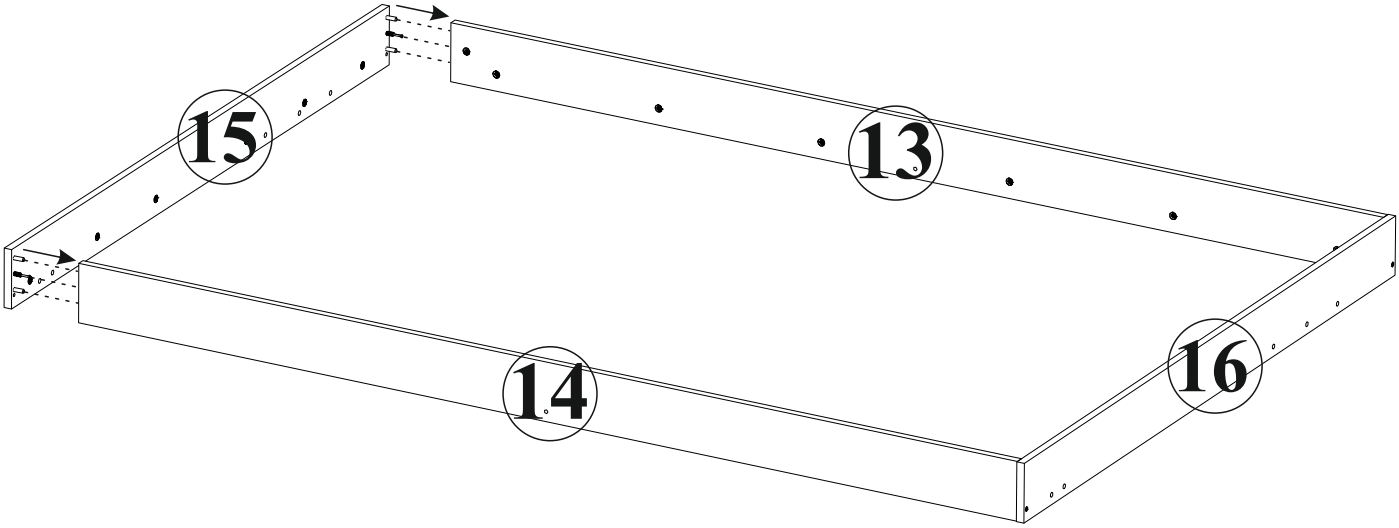

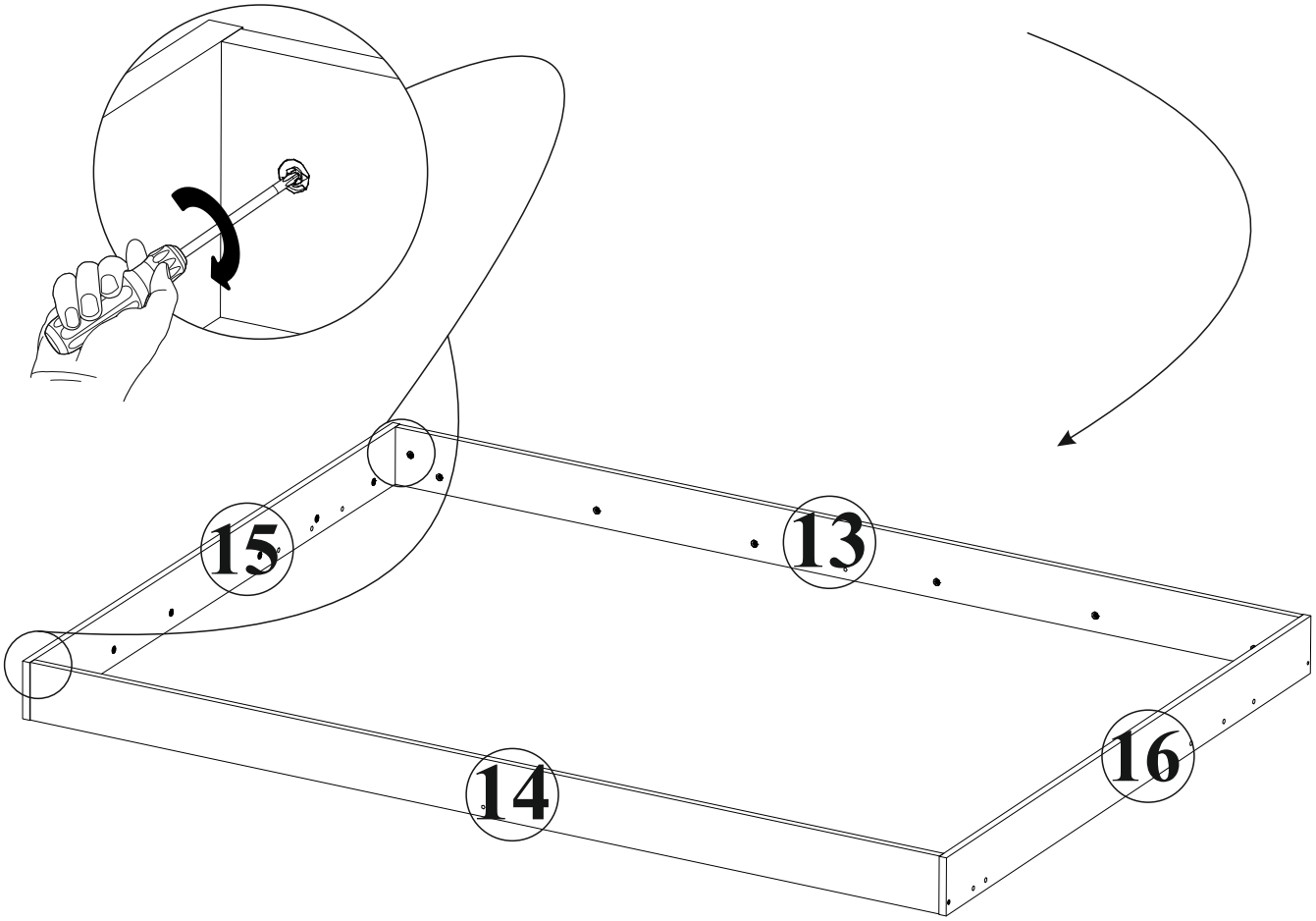

Dia Urheberrechte auf das Bett sowie die Aufbauanleitung liegen bei dem Rechteinhaber, bzw. der geschützten Marke SMARTBett. Es ist verboten Texte, Textausschnitte, Bilder, Bildausschnitte dieser Anleitung ohne Erlaubnis zu kopieren, oder zu verwender! Eine ab- oder unbeabsichtigte Verletzung der Urheberrechte wird juristisch verfolgt!

22

DE Sie benötigen für die Montage:

EN You need for fitting-up:

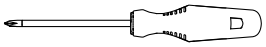

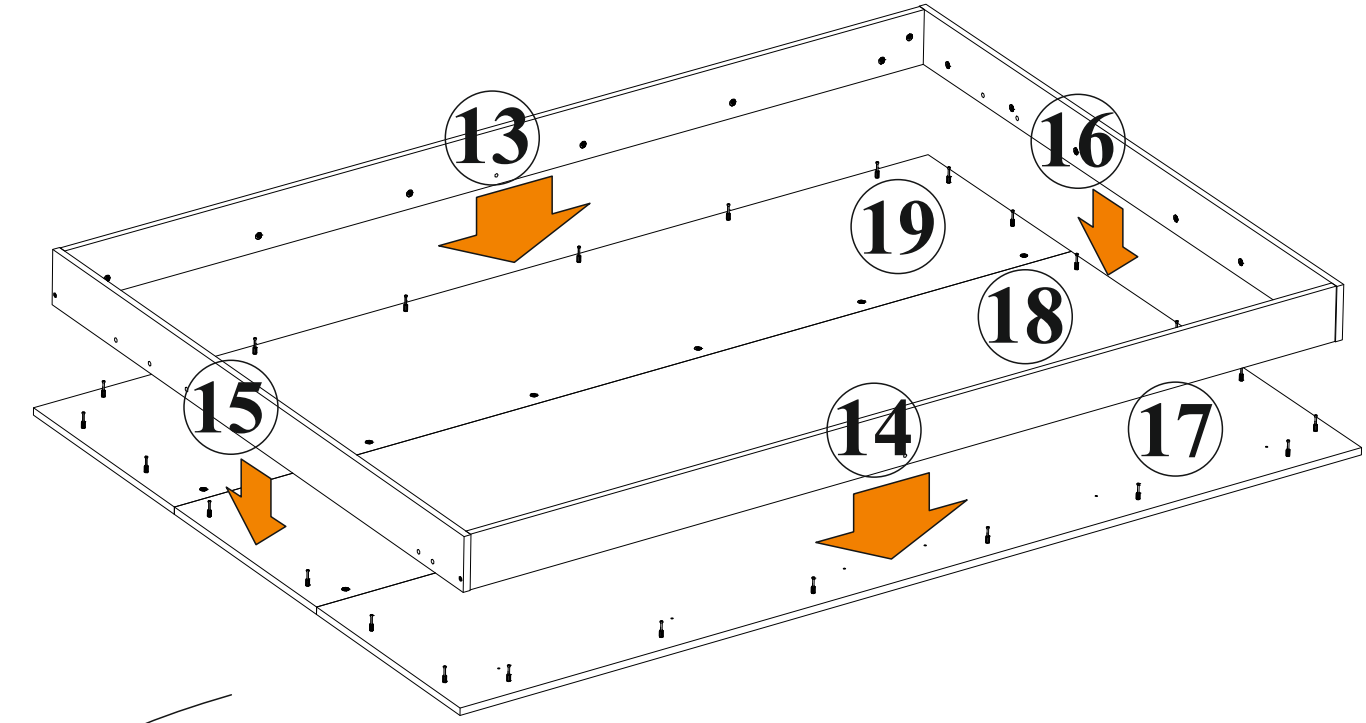

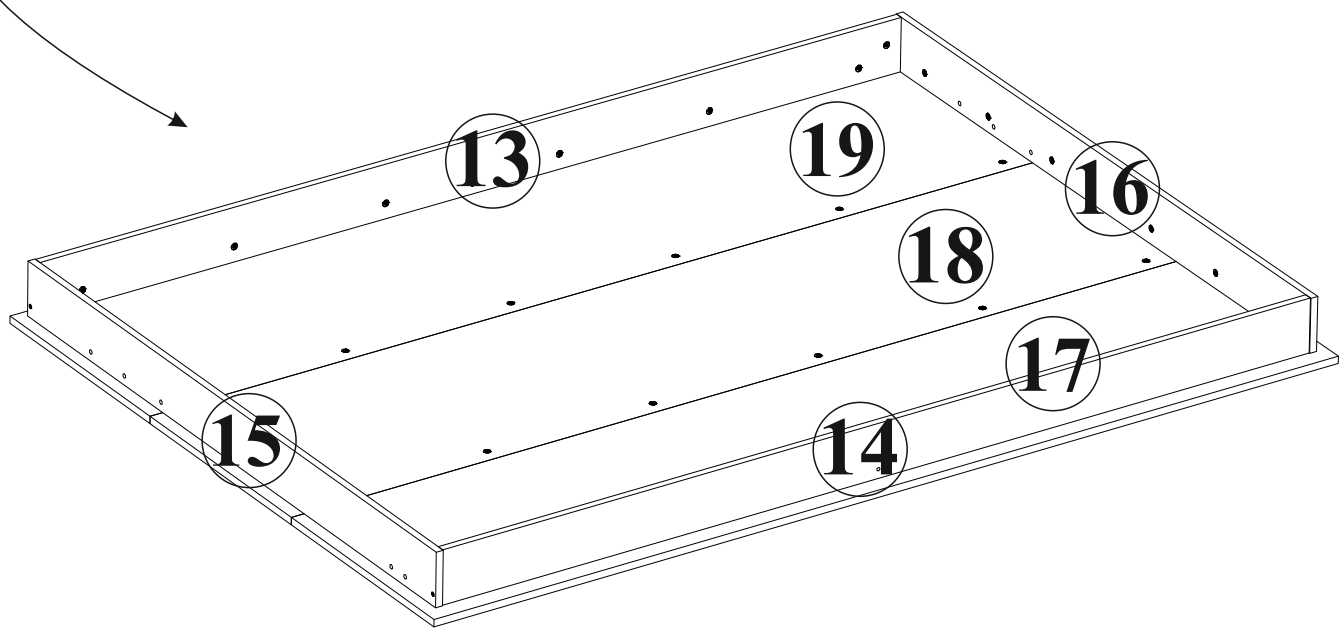

SMARTBett® Dia Urheberrechte auf das Bett sowie die Aufbauanleitung liegen bei dem Rechteinhaber, bzw. der geschützten Marke SMARTBett. Es ist verboten Texte, Textausschnitte, Bilder, Bildausschnitte dieser Anleitung ohne Erlaubnis zu kopieren, oder zu verwender! Eine ab- oder unbeabsichtigte Verletzung der Urheberrechte wird juristisch verfolgt!

23

DE Sie benötigen für die Montage:

EN You need for fitting-up:

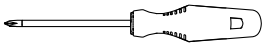

DE Die Schrankverbinder müssen an allen vier Innenseiten des Bettkastens festgezogen werden.

EN The cabinet connectors must be tightened on all four inner sides of the bed frame.

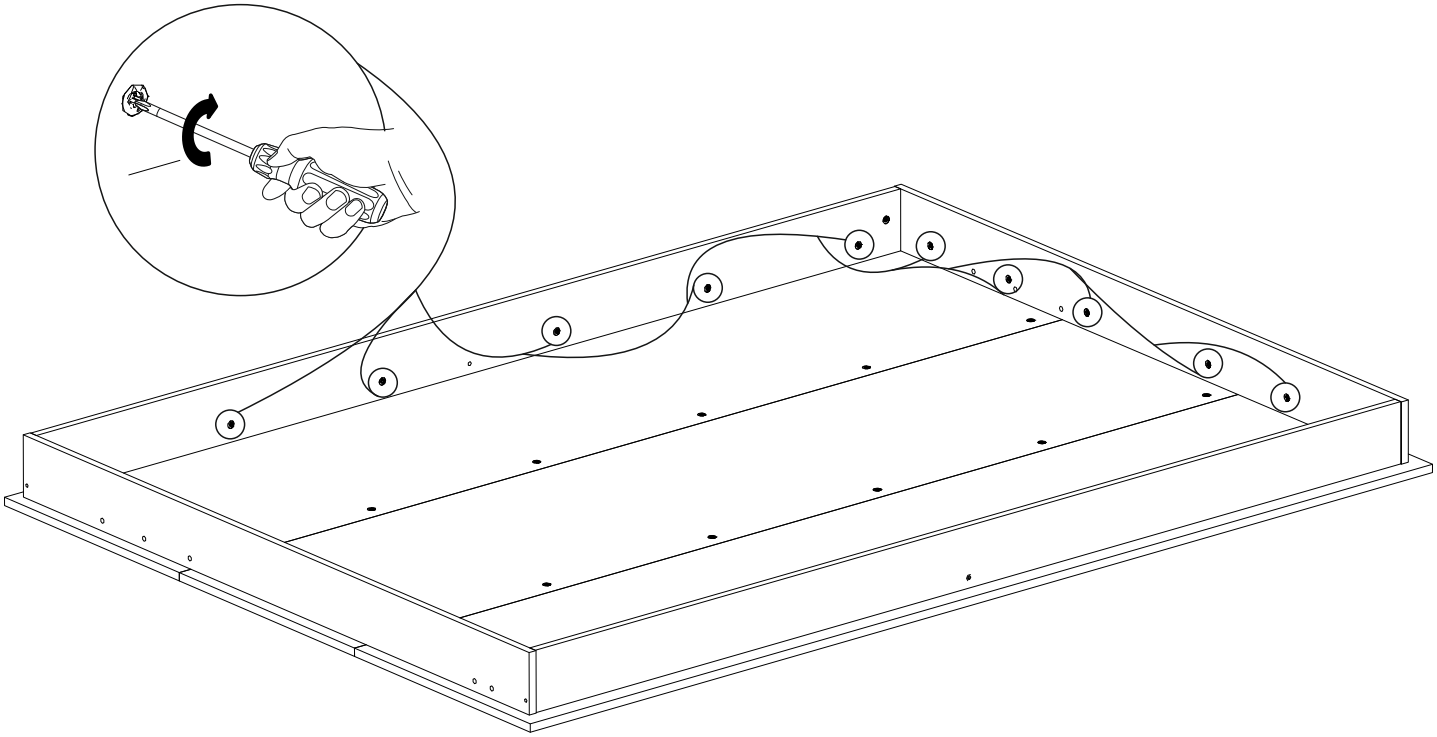

24

DE Sie benötigen für die Montage:

EN You need for fitting-up:

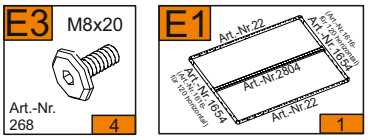

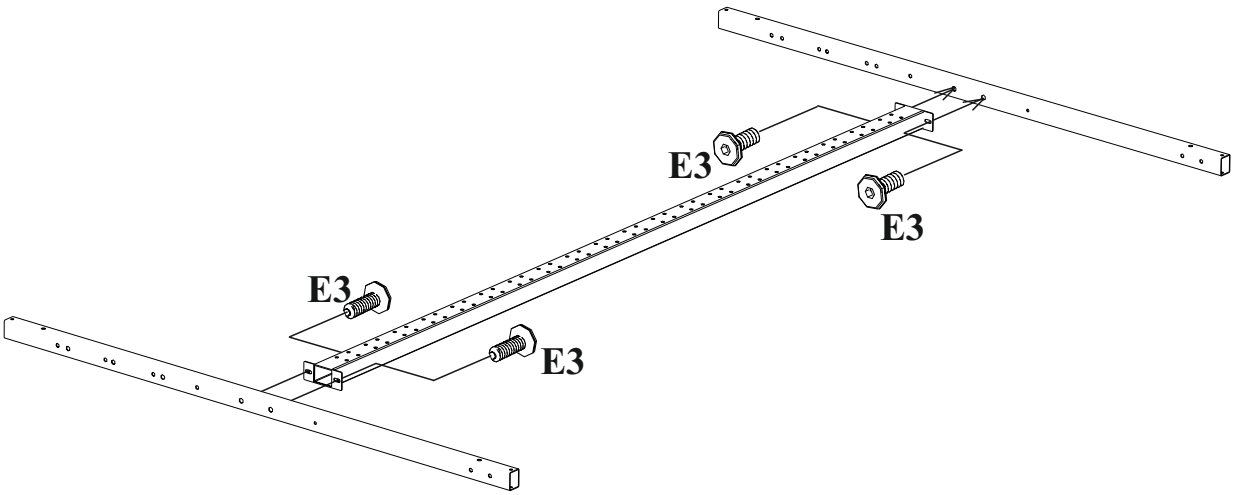

SMARTBett® Dia Urheberrechte auf das Bett sowie die Aufbauanleitung liegen bei dem Rechteinhaber, bzw. der geschützten Marke SMARTBett. Es ist verboten Texte, Textausschnitte, Bilder, Bildausschnitte dieser Anleitung ohne Erlaubnis zu kopieren, oder zu verwender! Eine ab- oder unbeabsichtigte Verletzung der Urheberrechte wird juristisch verfolgt!

25

DE Sie benötigen für die Montage:

EN You need for fitting-up:

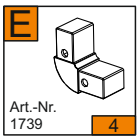

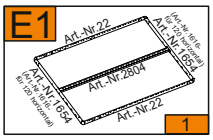

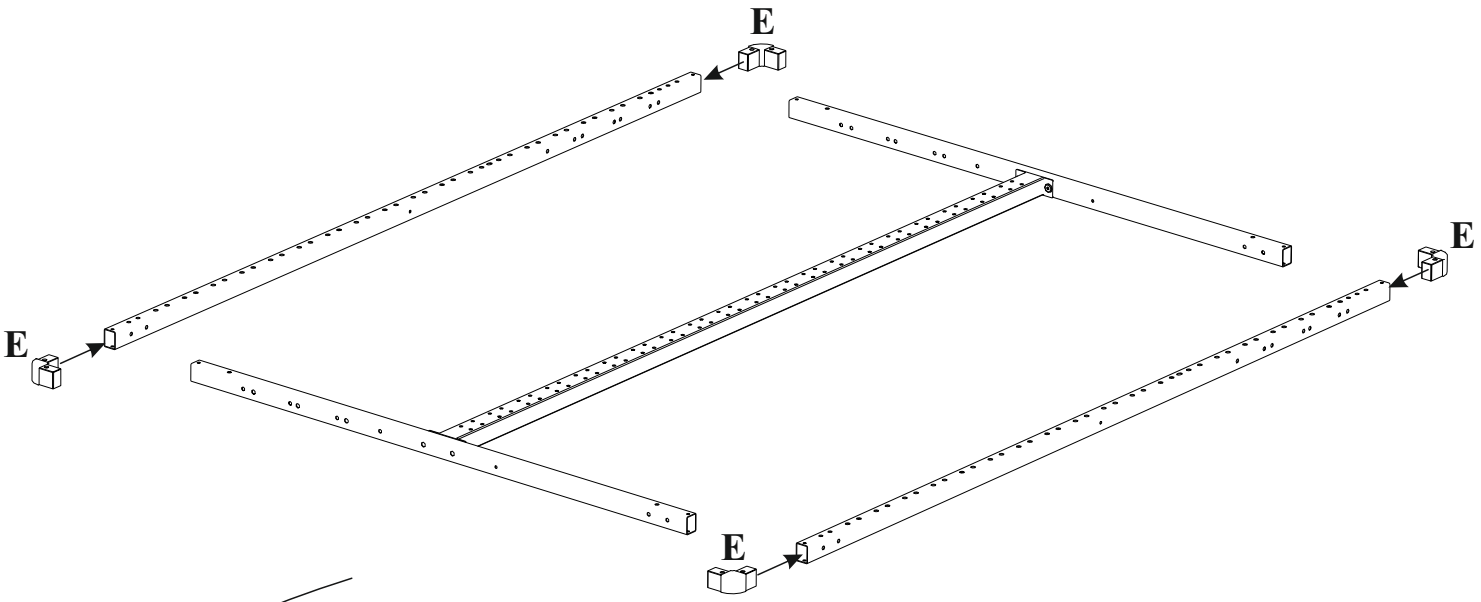

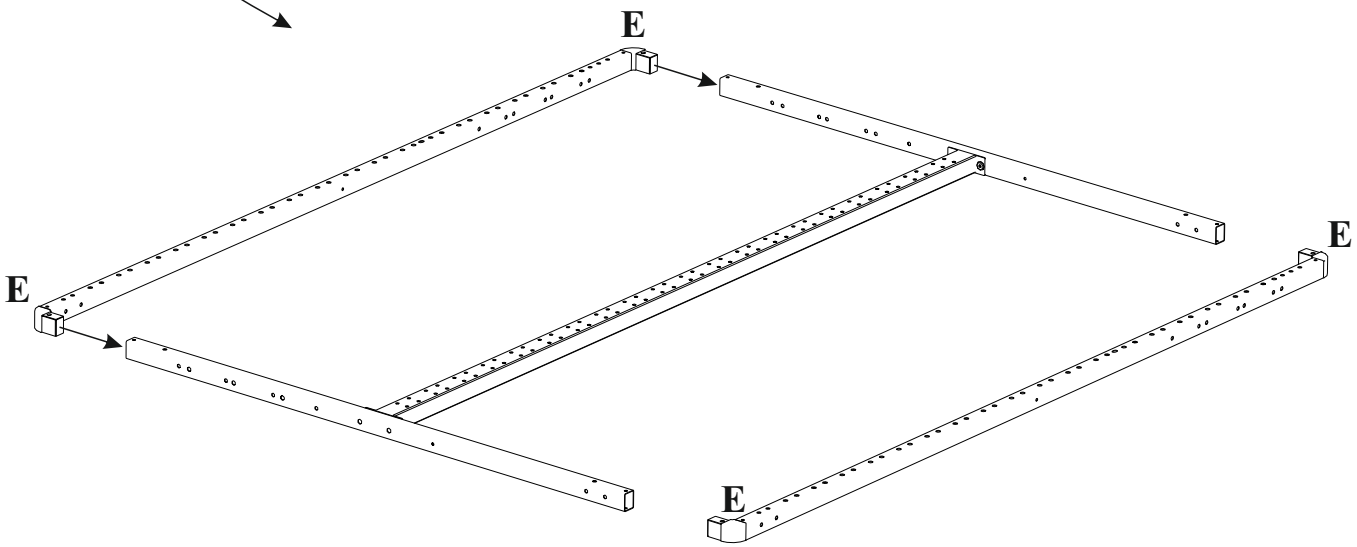

SMARTBett® Dia Urheberrechte auf das Bett sowie die Aufbauanleitung liegen bei dem Rechteinhaber, bzw. der geschützten Marke SMARTBett. Es ist verboten Texte, Textausschnitte, Bilder, Bildausschnitte dieser Anleitung ohne Erlaubnis zu kopieren, oder zu verwender! Eine ab- oder unbeabsichtigte Verletzung der Urheberrechte wird juristisch verfolgt!

26

DE Sie benötigen für die Montage:

EN You need for fitting-up:

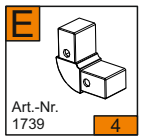

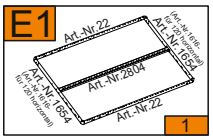

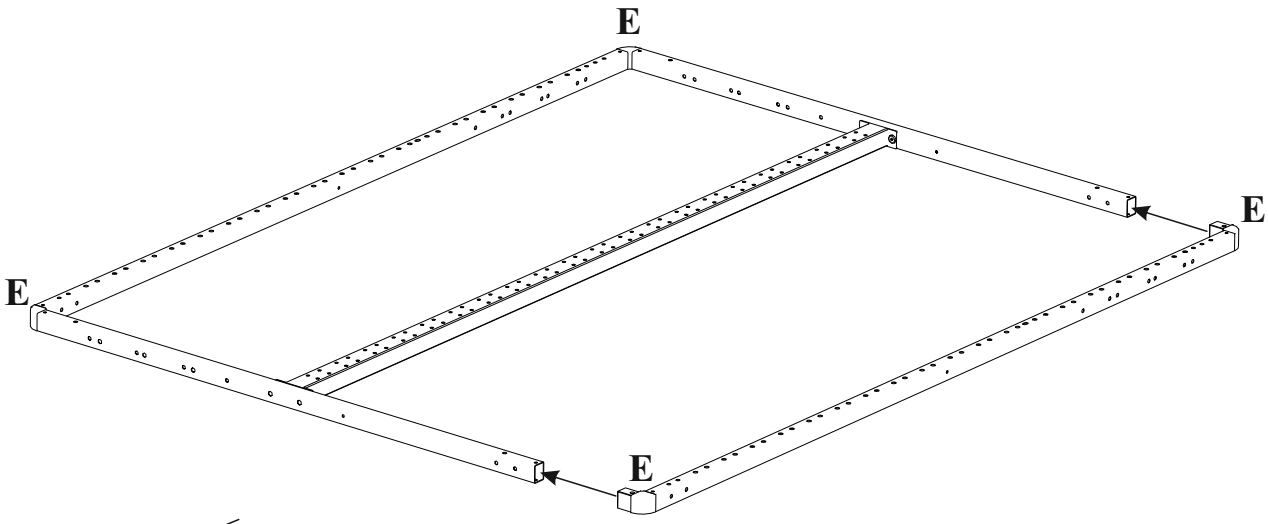

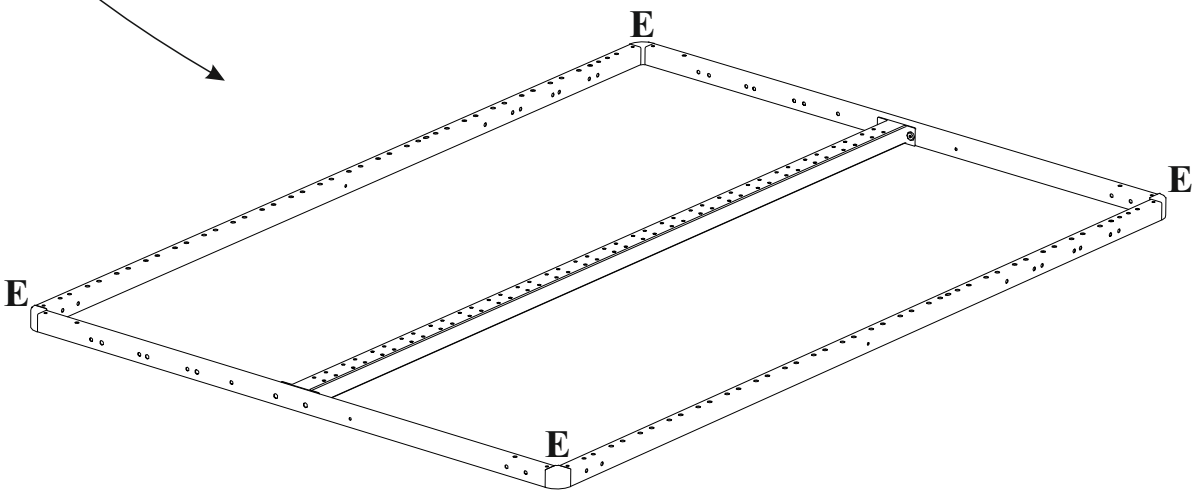

SMARTBett® Dia Urheberrechte auf das Bett sowie die Aufbauanleitung liegen bei dem Rechteinhaber, bzw. der geschützten Marke SMARTBett. Es ist verboten Texte, Textausschnitte, Bilder, Bildausschnitte dieser Anleitung ohne Erlaubnis zu kopieren, oder zu verwender! Eine ab- oder unbeabsichtigte Verletzung der Urheberrechte wird juristisch verfolgt!

27

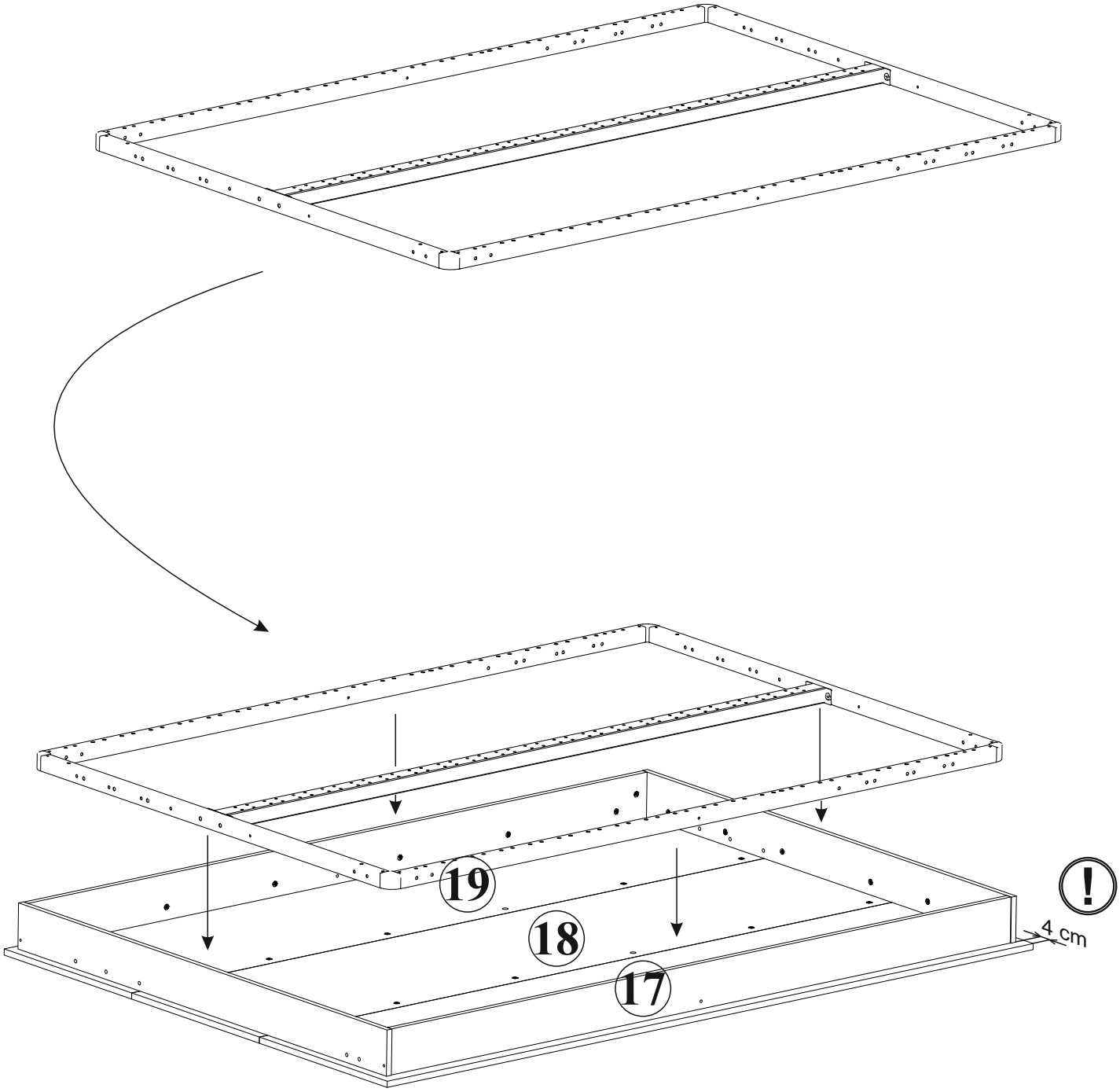

! DE Oberseite
EN Top

Dia Urheberrechte auf das Bett sowie die Aufbauanleitung liegen bei dem Rechteinhaber, bzw. der geschützten Marke SMARTBett. Es ist verboten Texte, Textausschnitte, Bilder, Bildausschnitte dieser Anleitung ohne Erlaubnis zu kopieren, oder zu verwender! Eine ab- oder unbeabsichtigte Verletzung der Urheberrechte wird juristisch verfolgt!

28

DE Sie benötigen für die Montage:

EN You need for fitting-up:

Schraubenschlüssel
10 mm
13 mm
Art.-Nr. 91
Wrench

F M6x60
Art.-Nr. 220
2

F1 M6
Art.-Nr. 114
2

K1 Ø6
Art.-Nr. 46
2

L1 4 mm
Art.-Nr. 77
1

H1 Ø14
Aufkleber (Sticker)
2

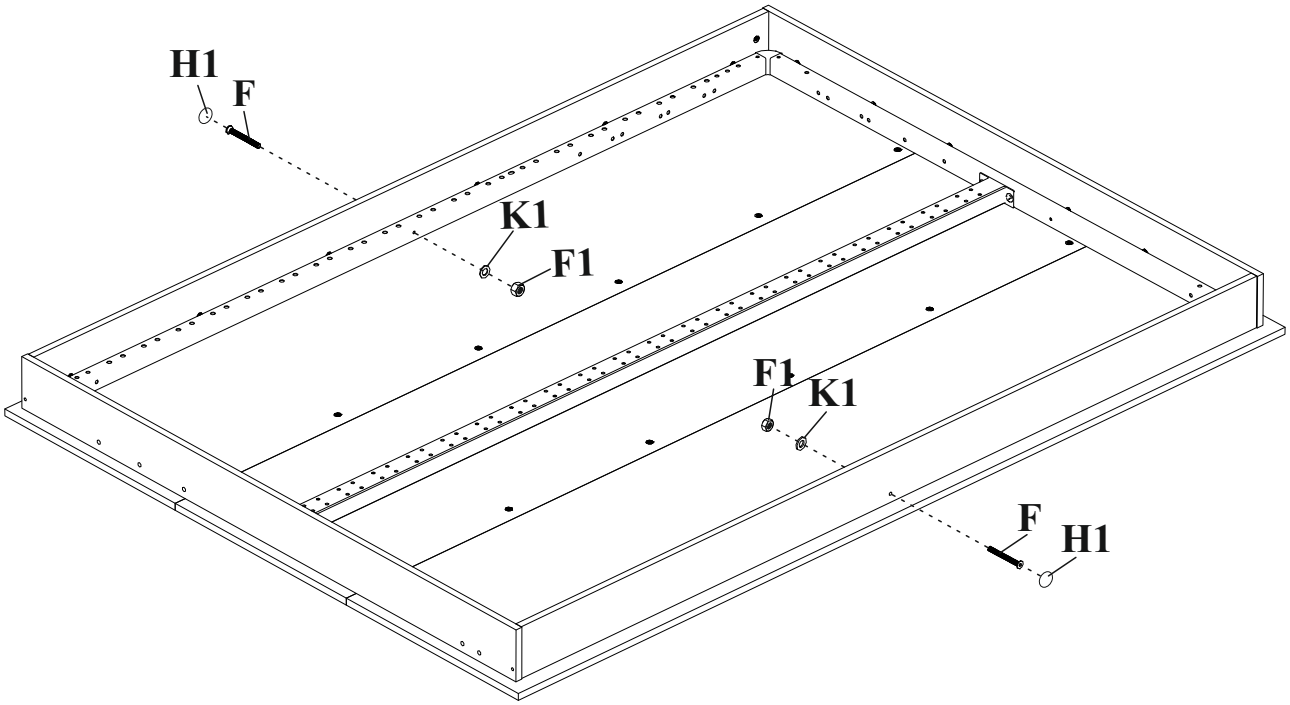

29

DE Sie benötigen für die Montage:

EN You need for fitting-up:

Schraubenschlüssel
10 mm
13 mm
Art.-Nr. 91
Wrench

R M8x60
Art.-Nr. 251
4

R1 M8
Art.-Nr. 121
4

K Ø8
Art.-Nr. 53
4

L 5 mm
Art.-Nr. 84
1

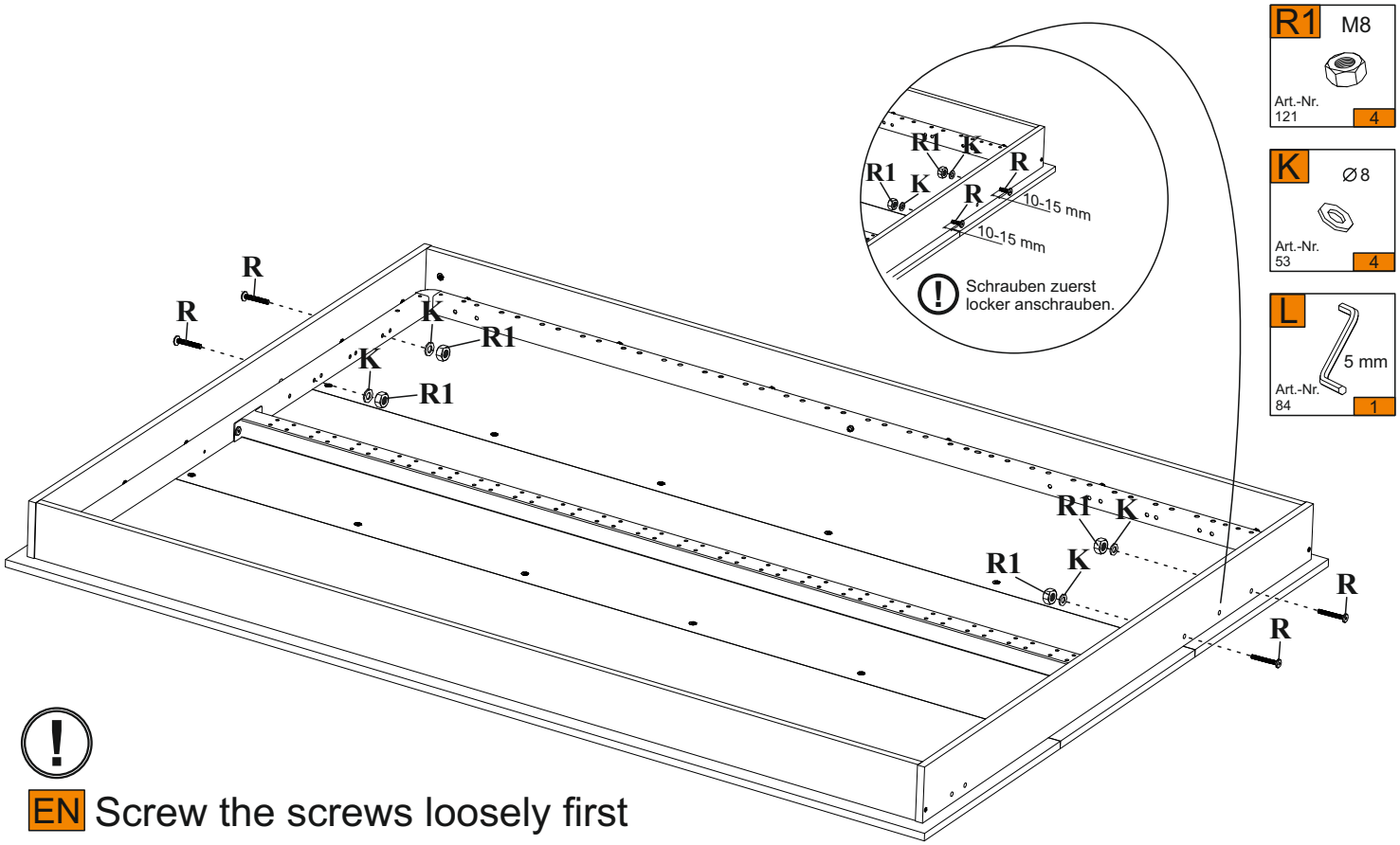

EN Screw the screws loosely first

SMARTBett® Dia Urheberrechte auf das Bett sowie die Aufbauanleitung liegen bei dem Rechteinhaber, bzw. der geschützten Marke SMARTBett. Es ist verboten Texte, Textausschnitte, Bilder, Bildausschnitte dieser Anleitung ohne Erlaubnis zu kopieren, oder zu verwender! Eine ab- oder unbeabsichtigte Verletzung der Urheberrechte wird juristisch verfolgt!

30

DE Sie benötigen für die Montage:

EN You need for fitting-up:

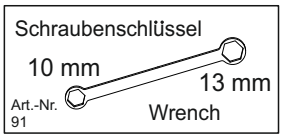

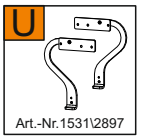

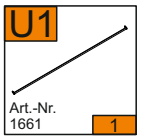

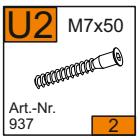

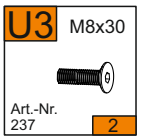

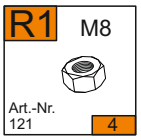

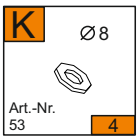

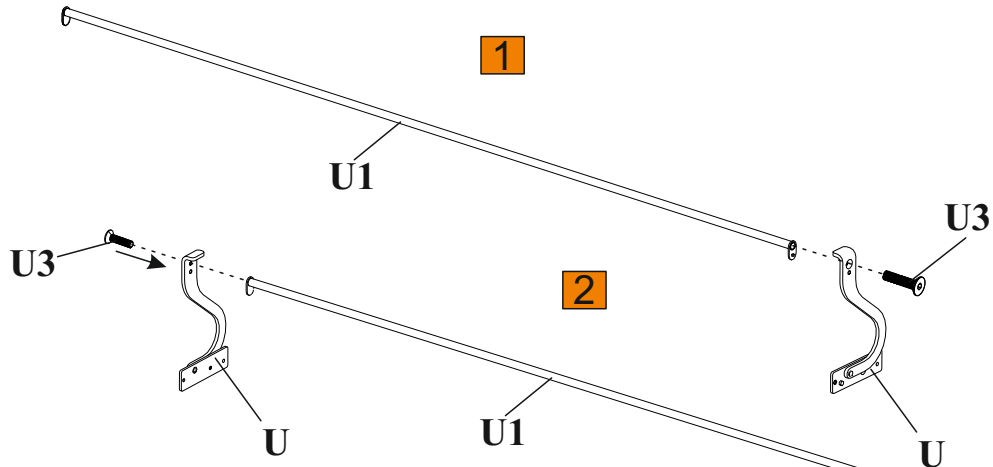

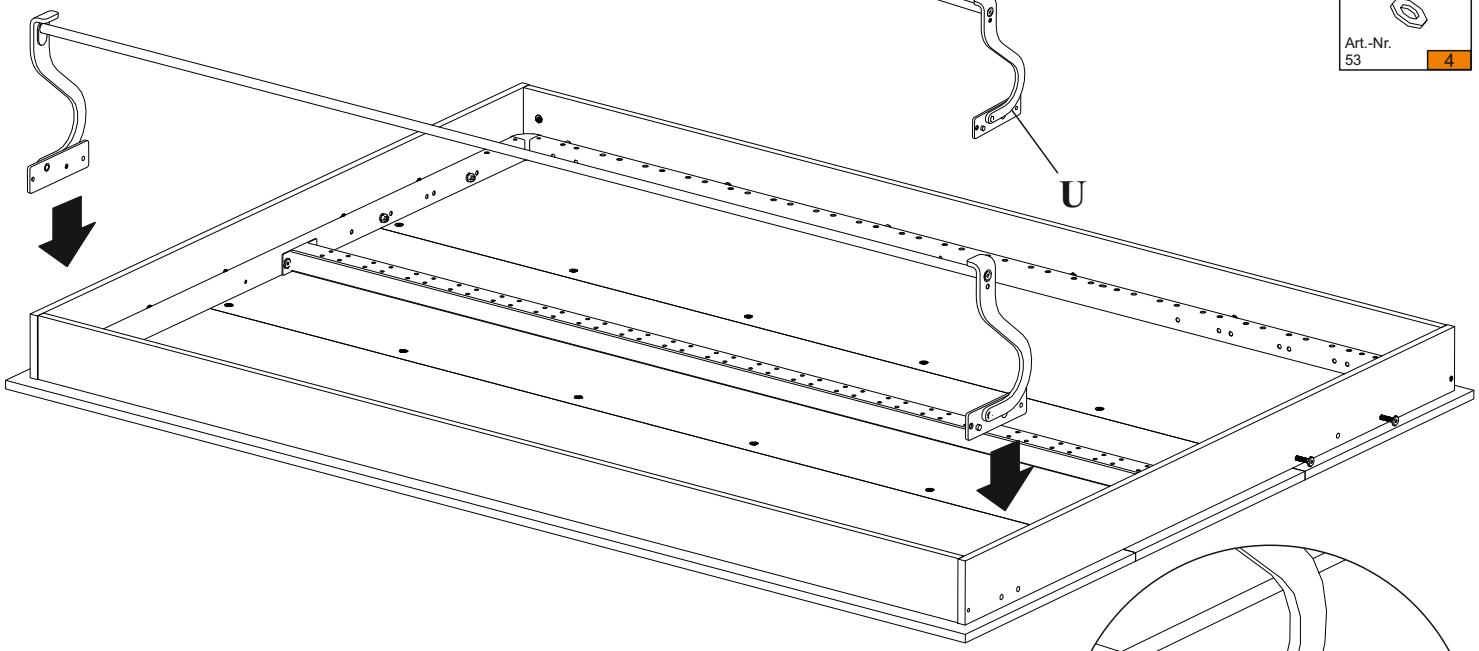

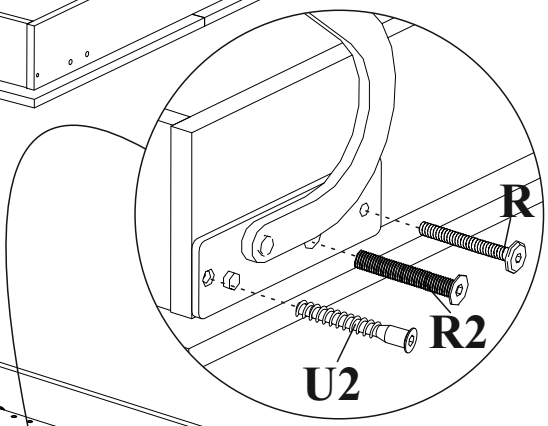

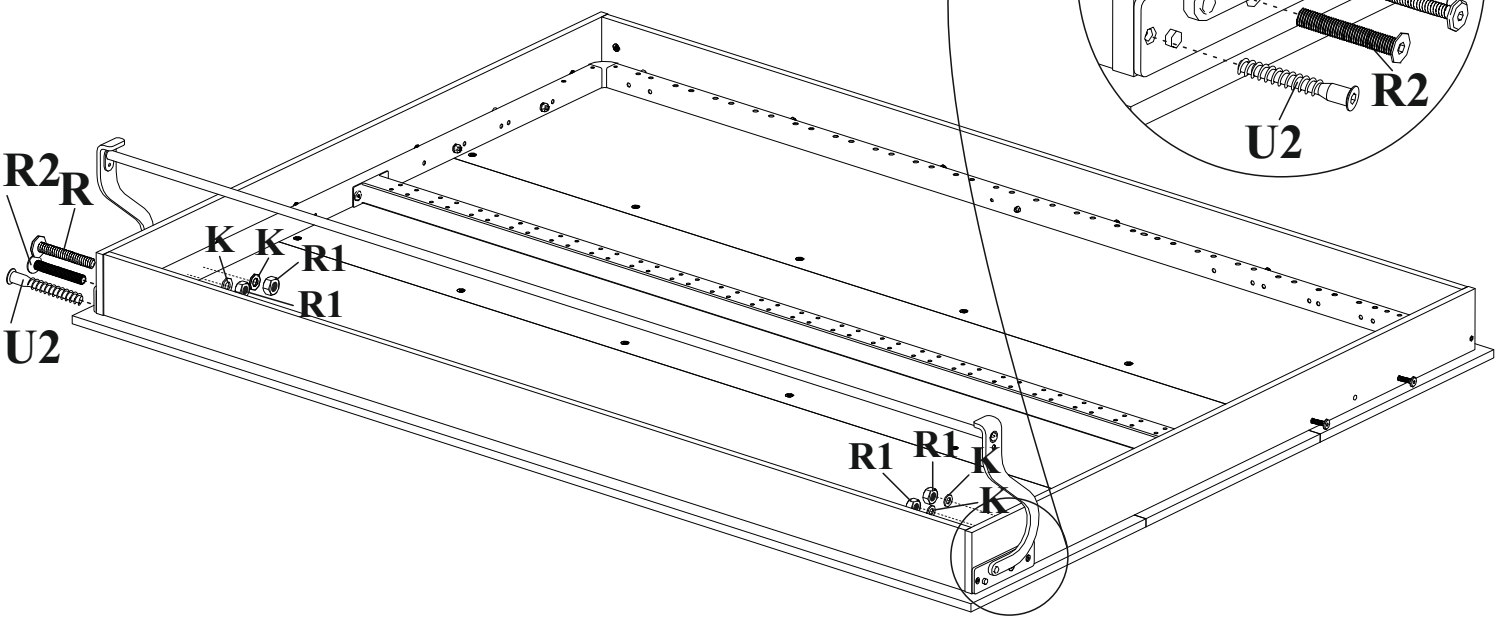

SMARTBett® Dia Urheberrechte auf das Bett sowie die Aufbauanleitung liegen bei dem Rechteinhaber, bzw. der geschützten Marke SMARTBett. Es ist verboten Texte, Textausschnitte, Bilder, Bildausschnitte dieser Anleitung ohne Erlaubnis zu kopieren, oder zu verwender! Eine ab- oder unbeabsichtigte Verletzung der Urheberrechte wird juristisch verfolgt!

31

DE Sie benötigen für die Montage:

EN You need for fitting-up:

Schraubenschlüssel
10 mm
13 mm
Art.-Nr. 91
Wrench

R M8x60
Art.-Nr. 251 2

R1 M8
Art.-Nr. 121 2

K Ø8
Art.-Nr. 53 2

L 5 mm
Art.-Nr. 84 1

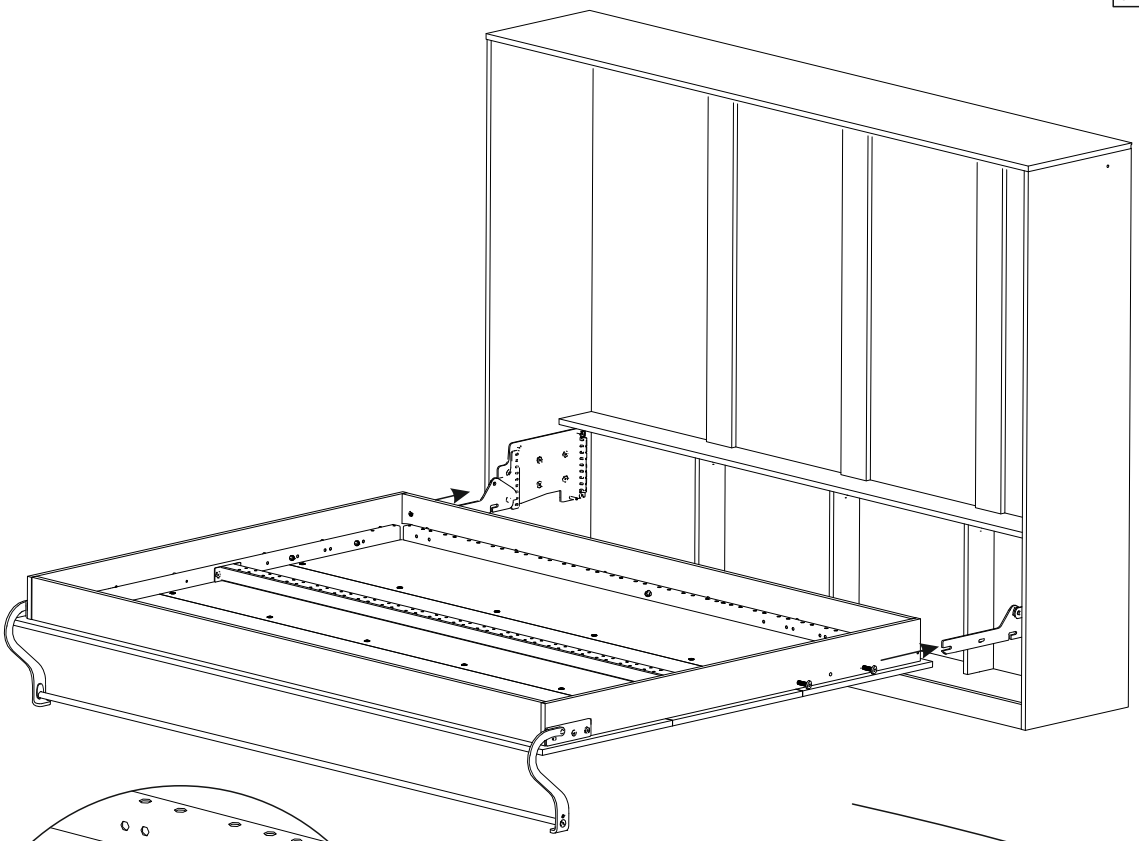

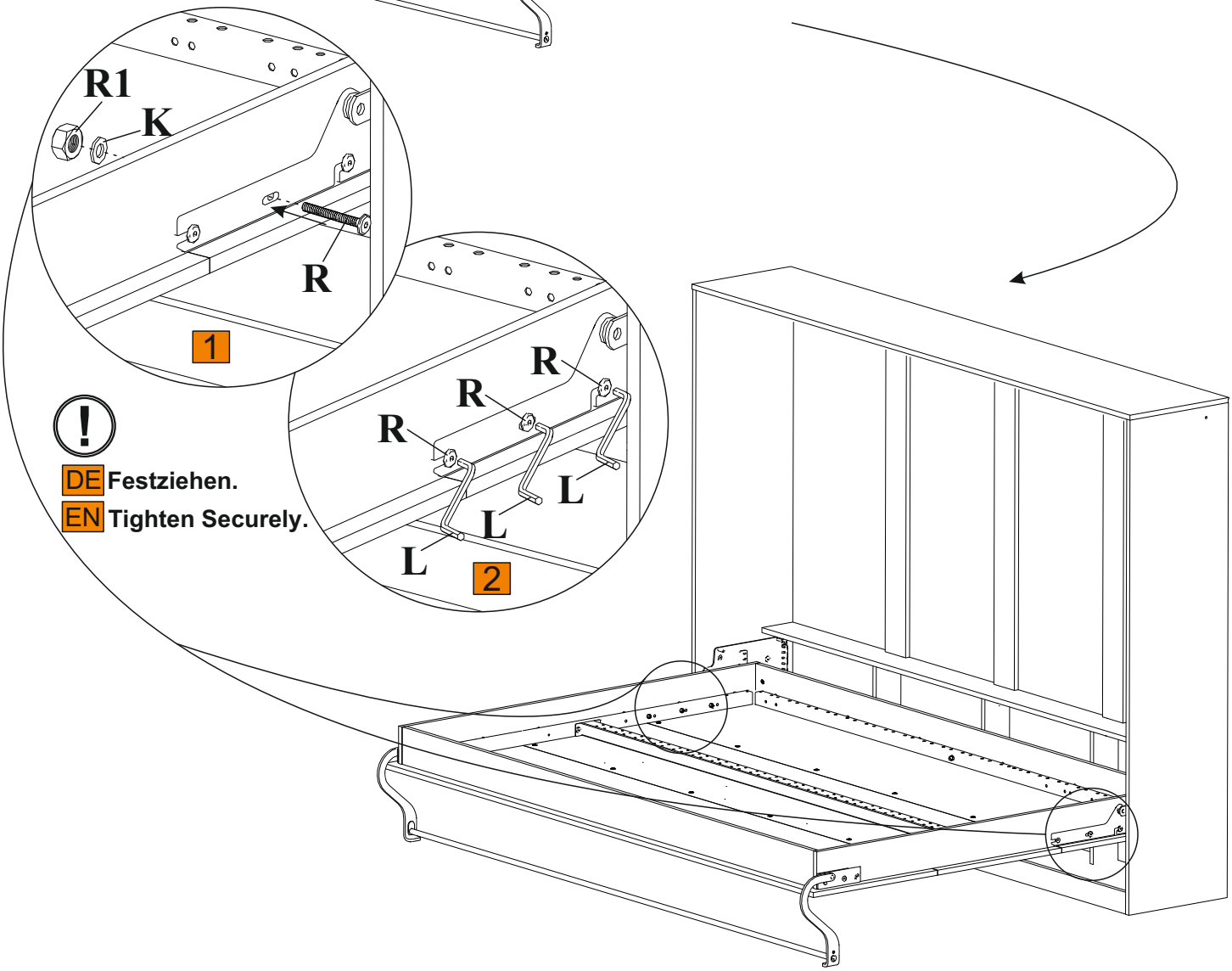

SMARTBett®
Dia Urheberrechte auf das Bett sowie die Aufbauanleitung liegen bei dem Rechteinhaber, bzw. der geschützten Marke SMARTBett. Es ist verboten Texte, Textausschnitte, Bilder, Bildausschnitte dieser Anleitung ohne Erlaubnis zu kopieren, oder zu verwender! Eine ab- oder unbeabsichtigte Verletzung der Urheberrechte wird juristisch verfolgt!

32

DE Sie benötigen für die Montage:

EN You need for fitting-up:

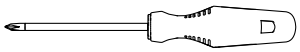

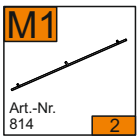

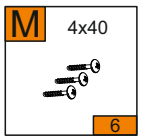

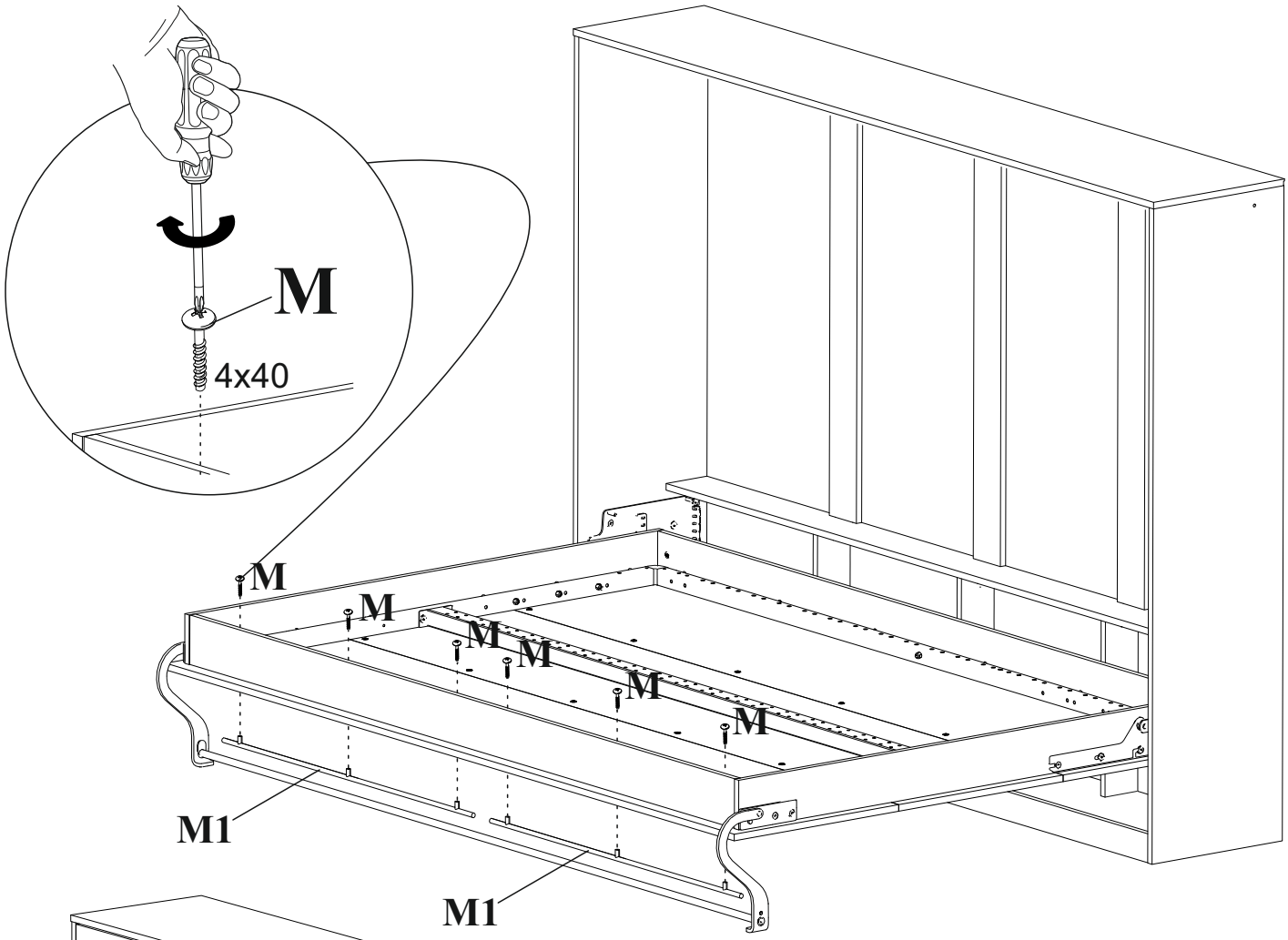

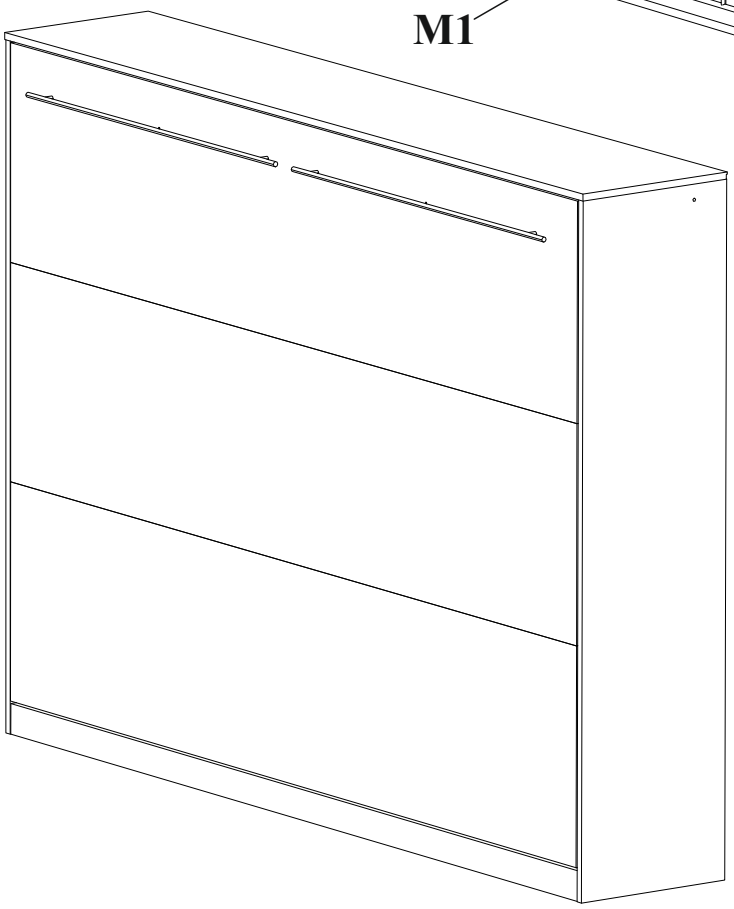

DE Mit Teil «W» kann die Front in der Höhe reguliert werden.

EN With part «W» the front can be adjusted in height.

SMARTBett® Dia Urheberrechte auf das Bett sowie die Aufbauanleitung liegen bei dem Rechteinhaber, bzw. der geschützten Marke SMARTBett. Es ist verboten Texte, Textausschnitte, Bilder, Bildausschnitte dieser Anleitung ohne Erlaubnis zu kopieren, oder zu verwender! Eine ab- oder unbeabsichtigte Verletzung der Urheberrechte wird juristisch verfolgt!

33

DE Sie benötigen für die Montage:

EN You need for fitting-up:

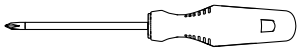

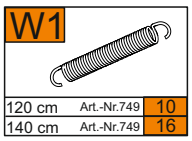

DE A person must hold the front that the springs can be securely attached from the backside.

EN Eine Person muss die Front festhalten, damit die Federn sicher von der Rückseite angebracht werden können.

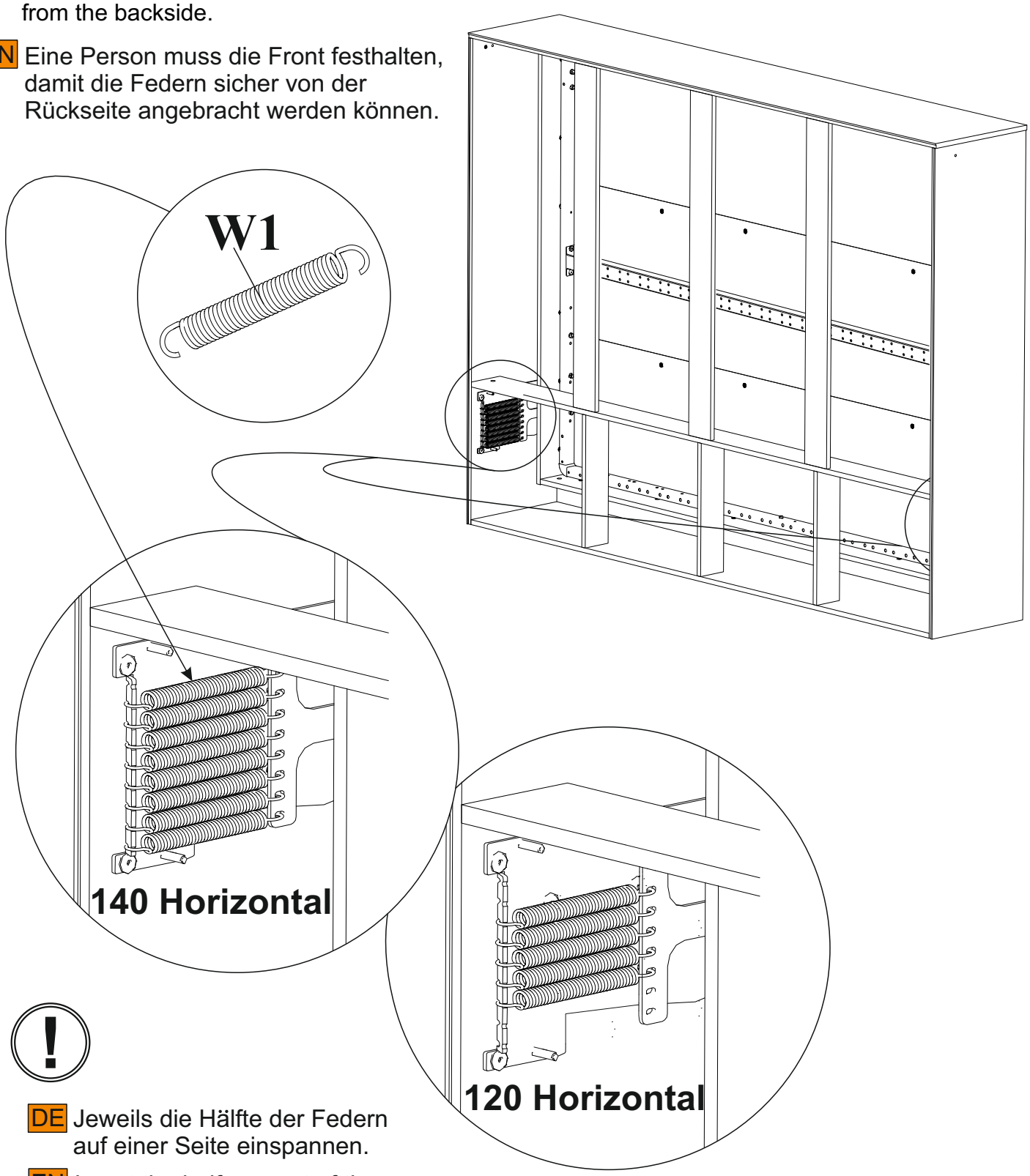

DE Jeweils die Hälfte der Federn auf einer Seite einspannen.

EN Insert the half amount of the springs on each side.

Dia Urheberrechte auf das Bett sowie die Aufbauanleitung liegen bei dem Rechteinhaber, bzw. der geschützten Marke SMARTBett. Es ist verboten Texte, Textausschnitte, Bilder, Bildausschnitte dieser Anleitung ohne Erlaubnis zu kopieren, oder zu verwender! Eine ab- oder unbeabsichtigte Verletzung der Urheberrechte wird juristisch verfolgt!

34

DE Sie benötigen für die Montage:

EN You need for fitting-up:

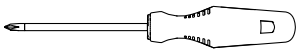

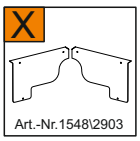

DE Das SMARTBett Schrankbett kann erst nach der Montage der Federn und Anbringung an die Wand aufgeklappt werden!

EN The SMARTBett can only be opened after attaching the gas springs and mounting to the wall.

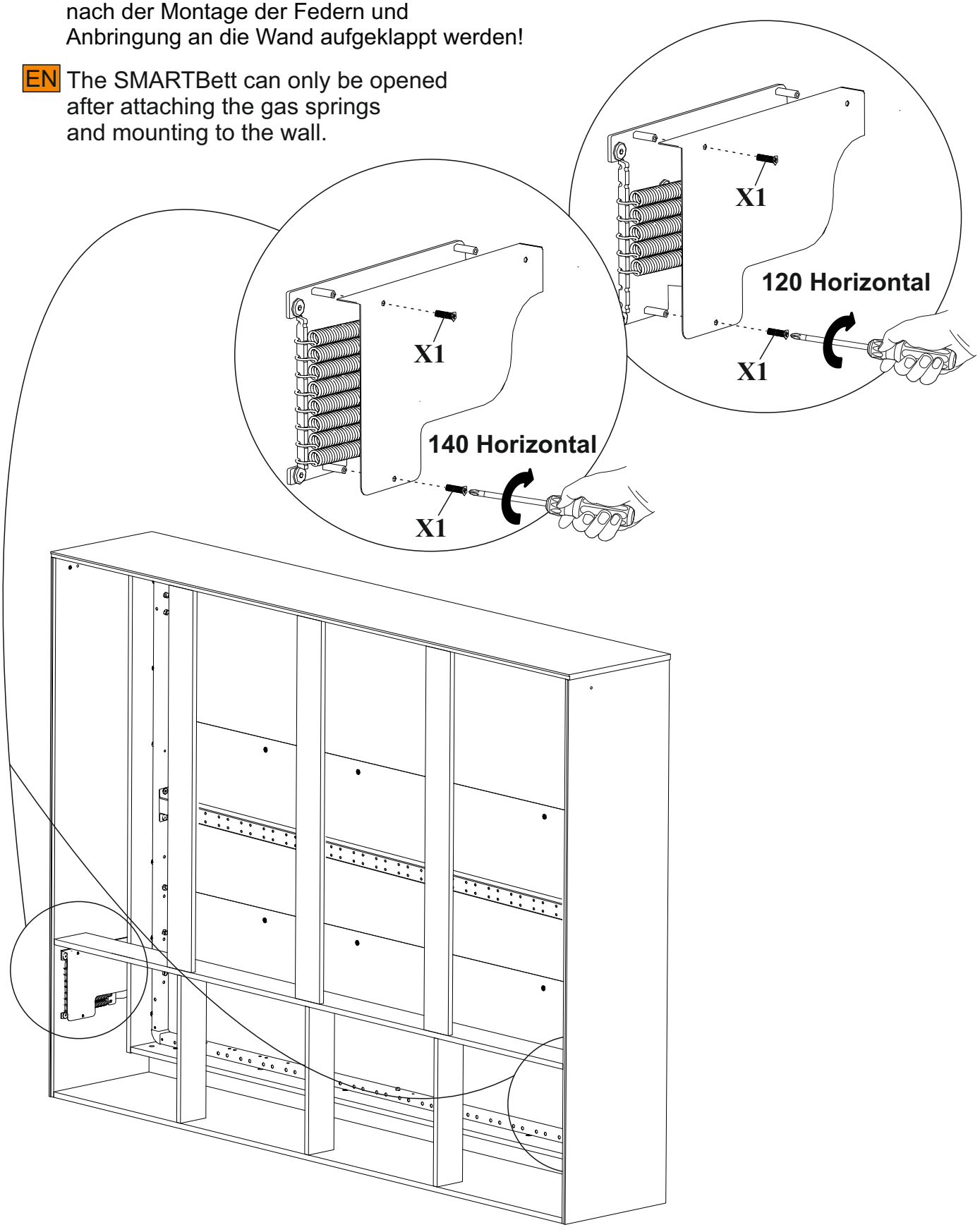

Dia Urheberrechte auf das Bett sowie die Aufbauanleitung liegen bei dem Rechteinhaber, bzw. der geschützten Marke SMARTBett. Es ist verboten Texte, Textausschnitte, Bilder, Bildausschnitte dieser Anleitung ohne Erlaubnis zu kopieren, oder zu verwender! Eine ab- oder unbeabsichtigte Verletzung der Urheberrechte wird juristisch verfolgt!

35

DE Sie benötigen für die Montage:

EN You need for fitting-up:

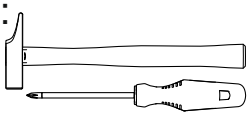

N		
120 cm	Art.-Nr.1187	36
140 cm	Art.-Nr.1187	42

Z1	3x16	
120 cm	Art.-Nr.1217	36
140 cm	Art.-Nr.1217	42

T	2x20	
Art.-Nr. 1224		70

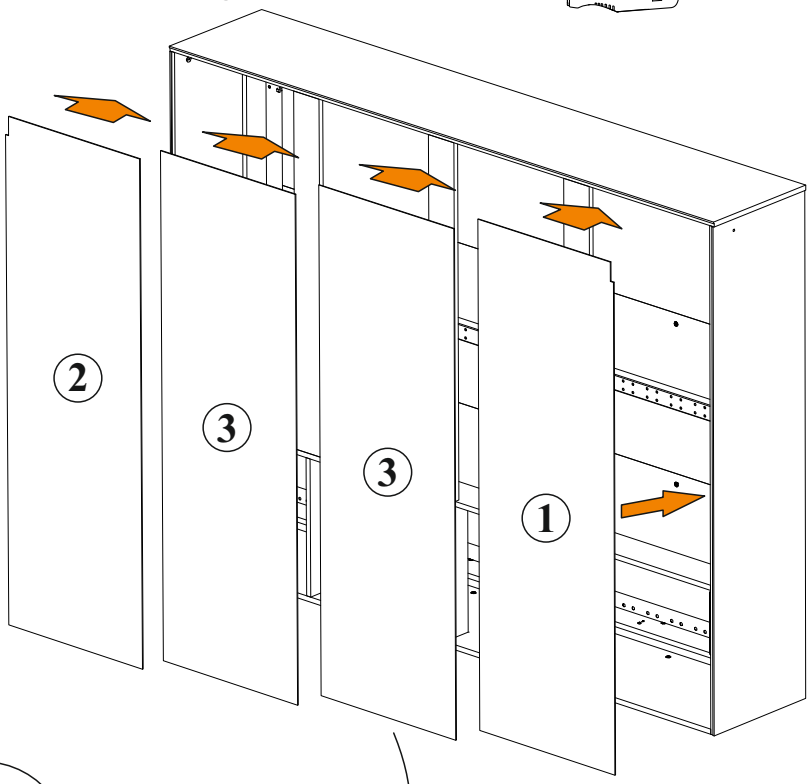

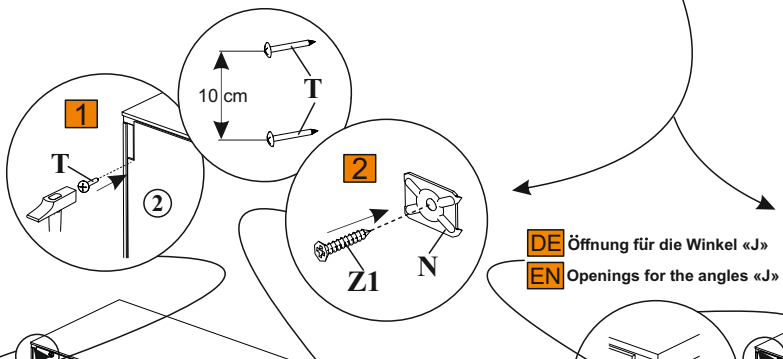

DE Öffnung für die Winkel «J»

EN Openings for the angles «J»

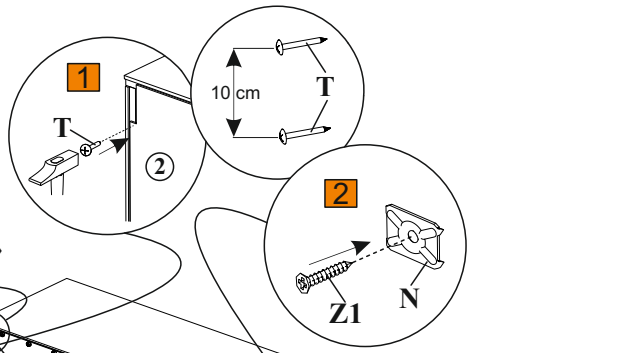

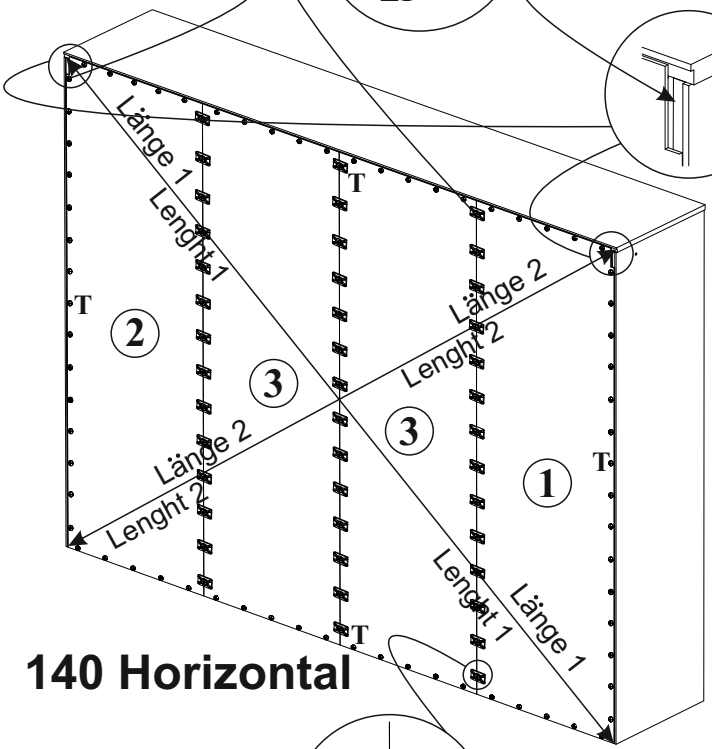

140 Horizontal

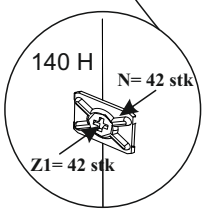

L1=L2

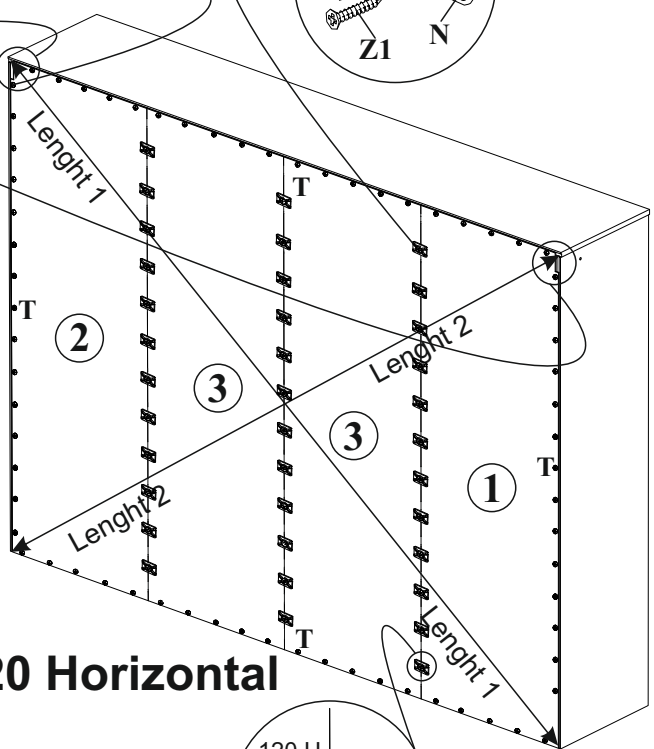

120 Horizontal

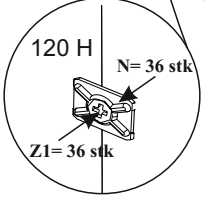

L1=L2

SMARTBett® Dia Urheberrechte auf das Bett sowie die Aufbauanleitung liegen bei dem Rechteinhaber, bzw. der geschützten Marke SMARTBett. Es ist verboten Texte, Textausschnitte, Bilder, Bildausschnitte dieser Anleitung ohne Erlaubnis zu kopieren, oder zu verwender! Eine ab- oder unbeabsichtigte Verletzung der Urheberrechte wird juristisch verfolgt!

36

DE Sie benötigen für die Montage:

EN You need for fitting-up:

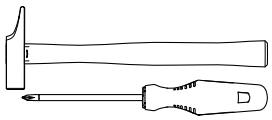

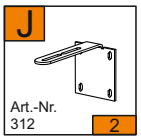

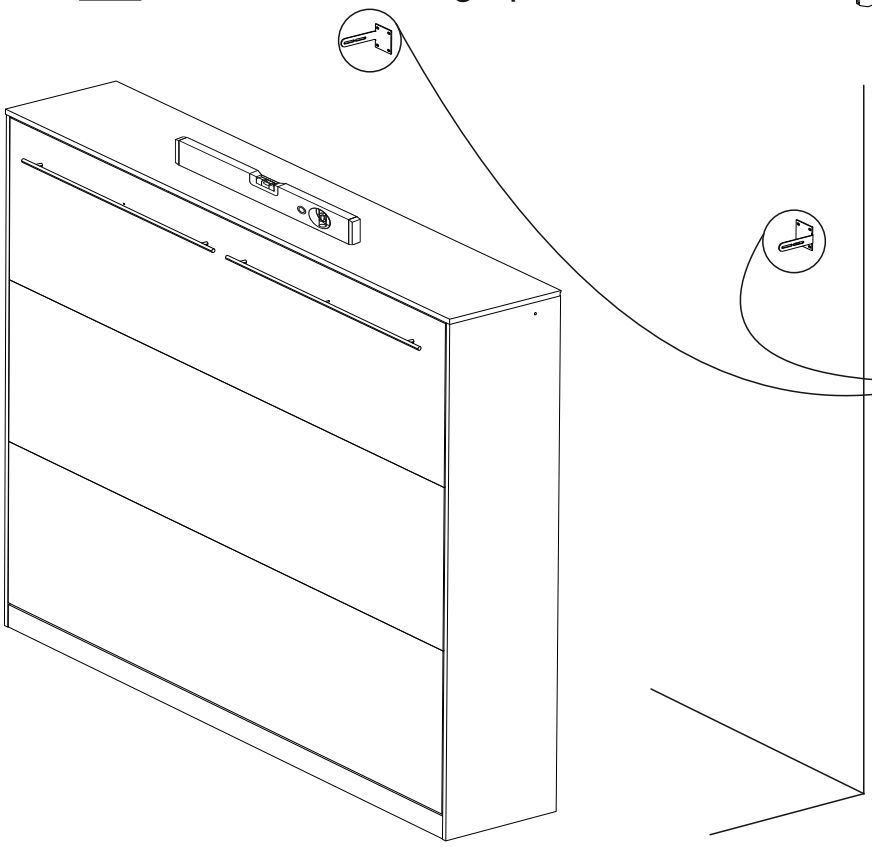

X 8 St.

DE Schrauben & Dübel für die Wand (nicht in Lieferung enthalten). Größe und Art soll der Wandausführung angepasst werden.

EN Screws & dowels for the wall (not included in the delivery). Size and type should be adepted to the wall consistency.

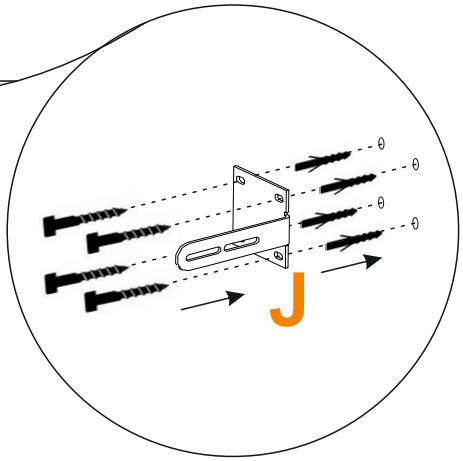

DE Die Wandhalterung «J» muss mit geeigneten Dübeln an der Wand befestigt werden.

EN The wall mount «J» has to be mounted with suitable dowels, on the wall.

37

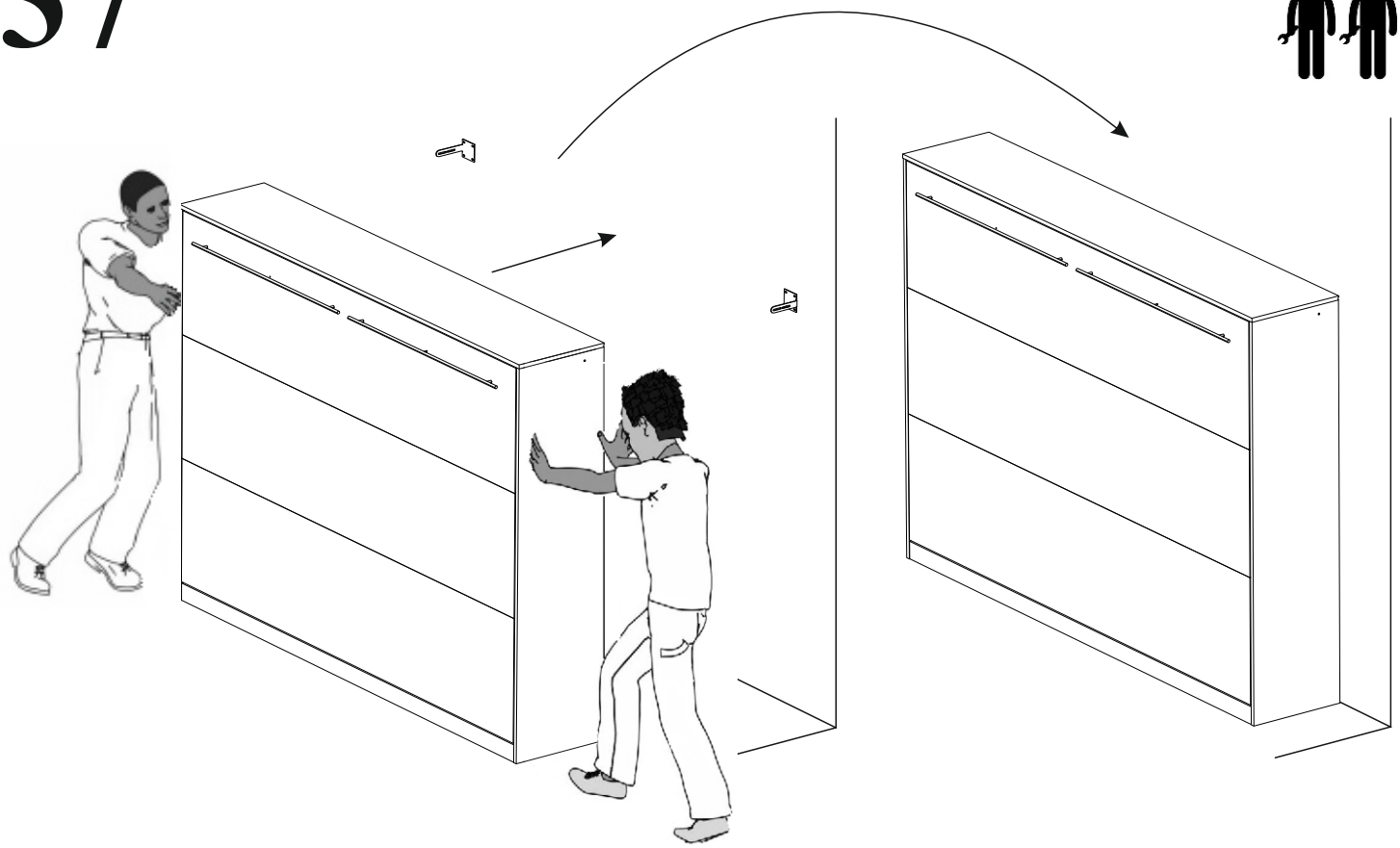

SMARTBett® Dia Urheberrechte auf das Bett sowie die Aufbauanleitung liegen bei dem Rechteinhaber, bzw. der geschützten Marke SMARTBett. Es ist verboten Texte, Textausschnitte, Bilder, Bildausschnitte dieser Anleitung ohne Erlaubnis zu kopieren, oder zu verwender! Eine ab- oder unbeabsichtigte Verletzung der Urheberrechte wird juristisch verfolgt!

38

DE Sie benötigen für die Montage:

EN You need for fitting-up:

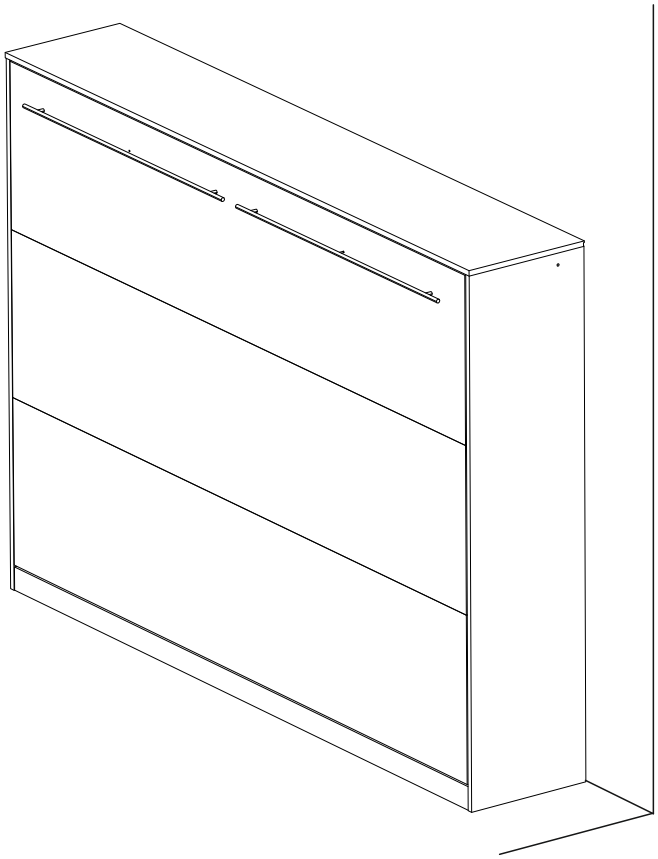

DE A person must hold the corpus before the front can be folded out.

EN Eine Person muss den Korpus festhalten, bevor die Front ausgeklappt werden kann.

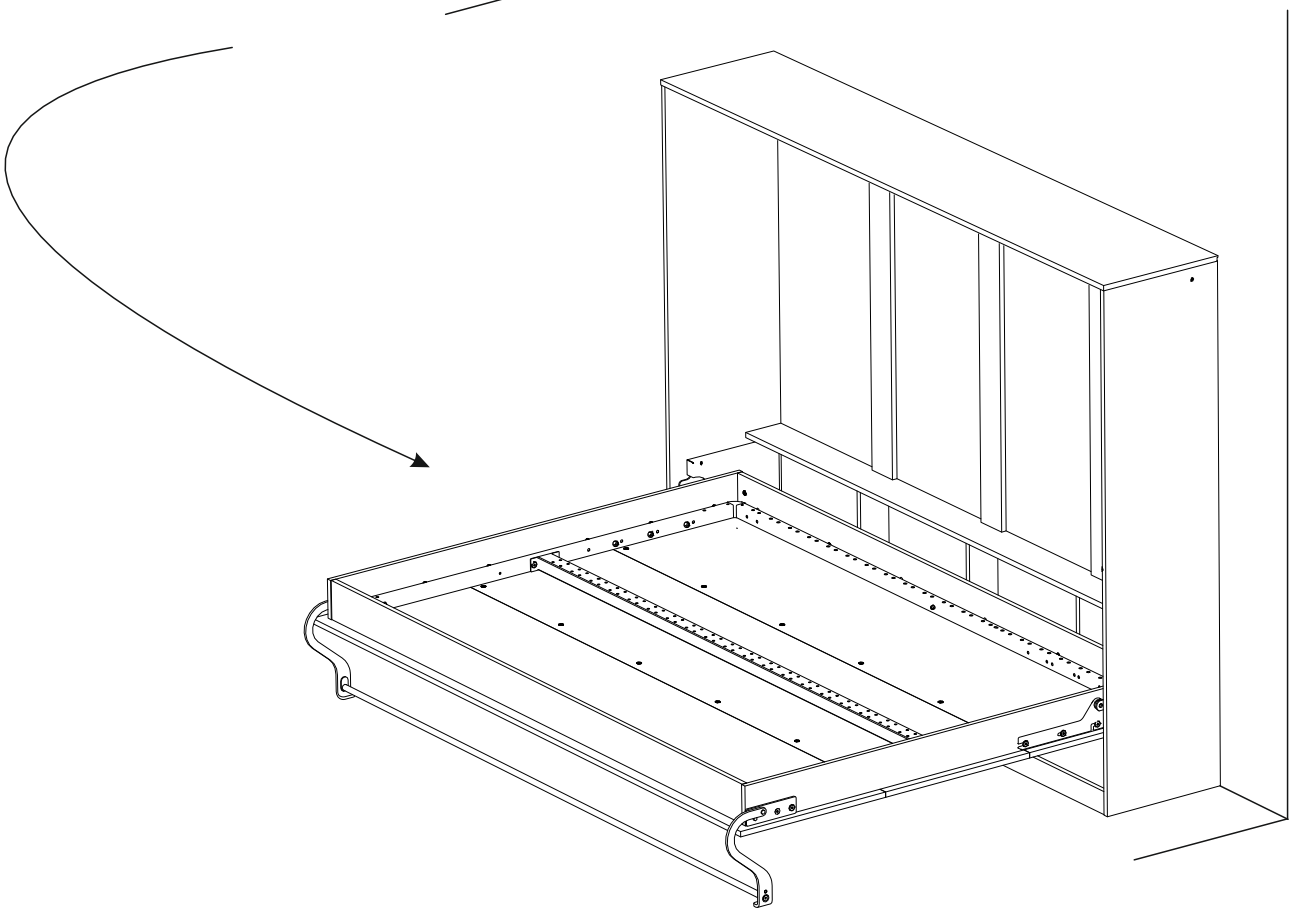

SMARTBett® Dia Urheberrechte auf das Bett sowie die Aufbauanleitung liegen bei dem Rechteinhaber, bzw. der geschützten Marke SMARTBett. Es ist verboten Texte, Textausschnitte, Bilder, Bildausschnitte dieser Anleitung ohne Erlaubnis zu kopieren, oder zu verwender! Eine ab- oder unbeabsichtigte Verletzung der Urheberrechte wird juristisch verfolgt!

39

DE Sie benötigen für die Montage:

EN You need for fitting-up:

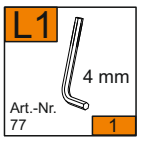

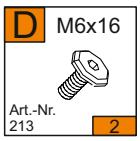

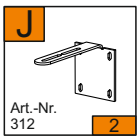

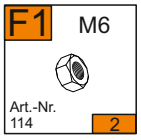

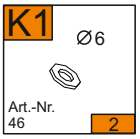

DE 1.Nach der Fixierung des Schrankbetts mit der Schraube “D”,danach die **F2** Schraube von außen durchführen und von innen mit einer **K1** Unterlegscheibe und einer **F1** Mutter fixieren. Zum Schluss die Schraube mit der Abdeckung abkleben.

EN 1.After the fixation of the wall-bed to the wall with the screw “D”, put in the bolt **F2** from the outside of the wall-bed to the inside and secure it with a washer **K1** and a nut **F1**.
At the end mask the bolt with the adhesive cover.

1

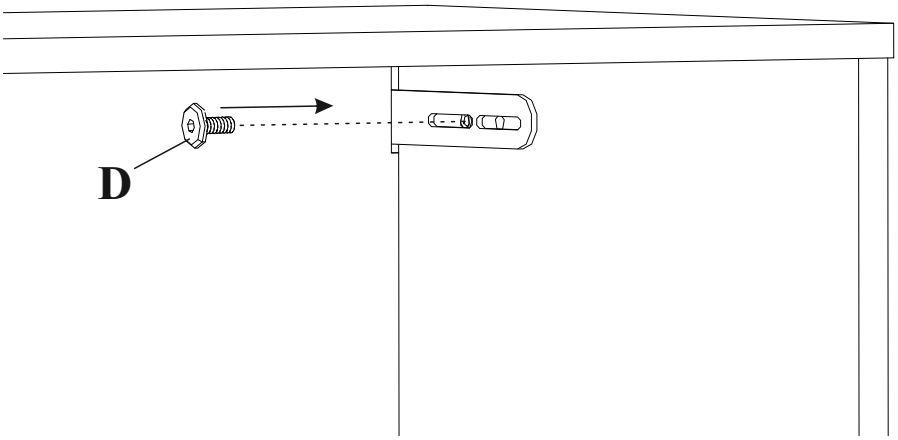

DE **Ansicht von innen.**

EN **Inside view.**

2

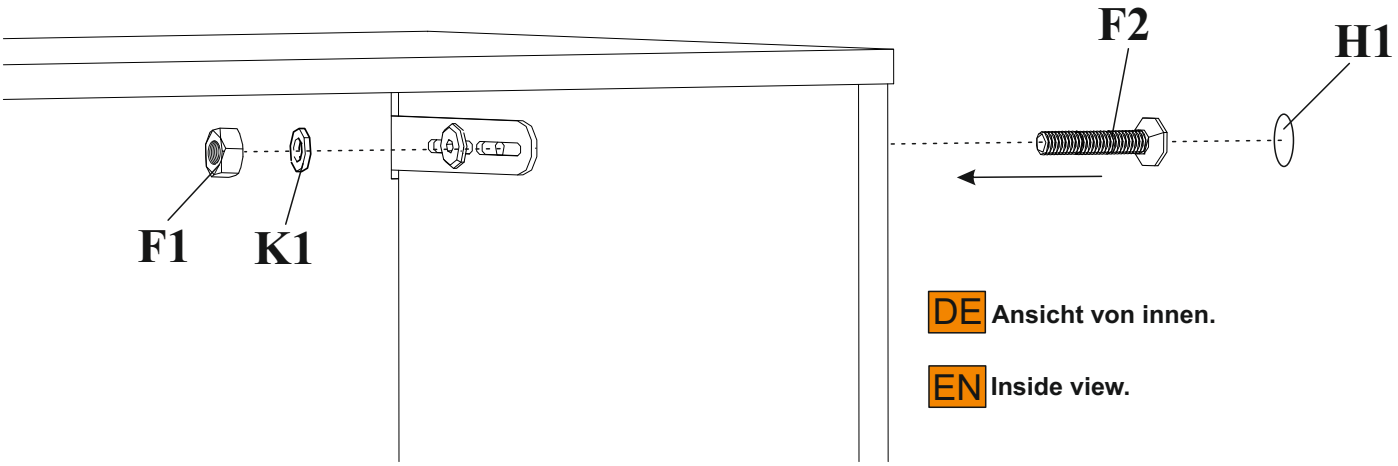

DE **Ansicht von innen.**

EN **Inside view.**

Dia Urheberrechte auf das Bett sowie die Aufbauanleitung liegen bei dem Rechteinhaber, bzw. der geschützten Marke SMARTBett. Es ist verboten Texte, Textausschnitte, Bilder, Bildausschnitte dieser Anleitung ohne Erlaubnis zu kopieren, oder zu verwender! Eine ab- oder unbeabsichtigte Verletzung der Urheberrechte wird juristisch verfolgt!

40

DE Sie benötigen für die Montage:

EN You need for fitting-up:

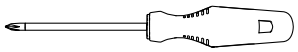

X1 4x10

Art.-Nr. 206 — 2

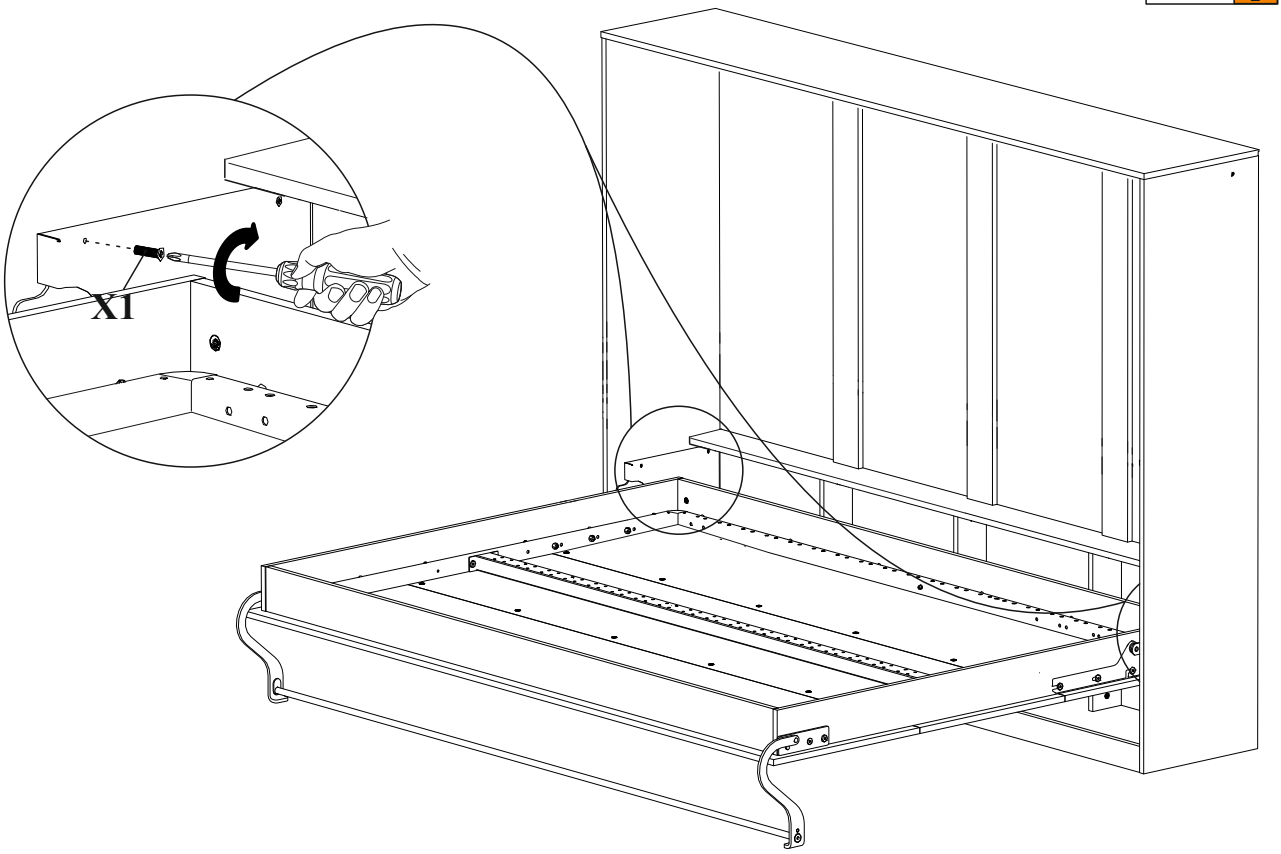

41

DE Sie benötigen für die Montage:

EN You need for fitting-up:

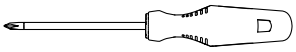

S1 3,9x13

Art.-Nr. 169 — 4

S

Art.-Nr. 305 — 2

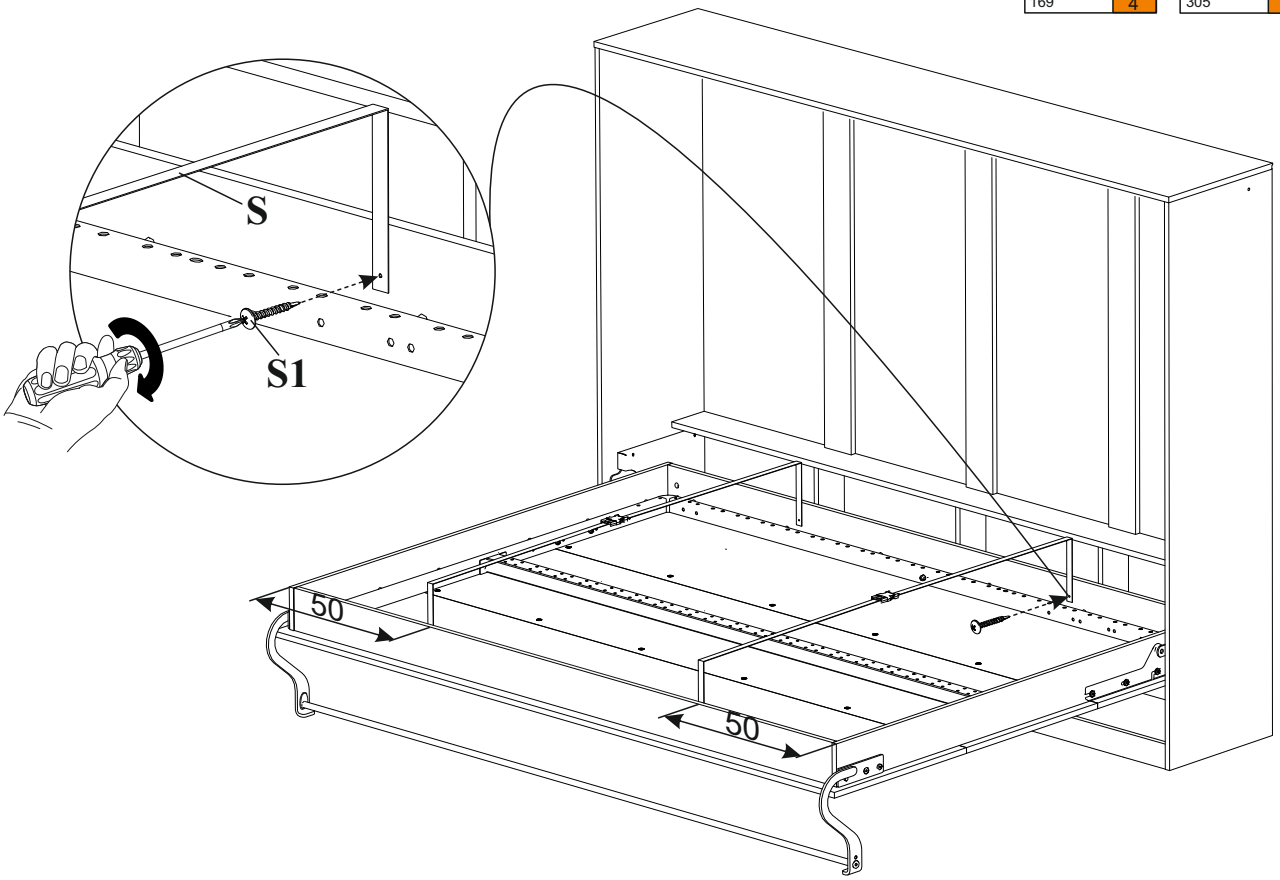

SMARTBett® Dia Urheberrechte auf das Bett sowie die Aufbauanleitung liegen bei dem Rechteinhaber, bzw. der geschützten Marke SMARTBett. Es ist verboten Texte, Textausschnitte, Bilder, Bildausschnitte dieser Anleitung ohne Erlaubnis zu kopieren, oder zu verwender! Eine ab- oder unbeabsichtigte Verletzung der Urheberrechte wird juristisch verfolgt!

41

DE Sie benötigen für die Montage:

EN You need for fitting-up:

Y		
120 cm	Art.-Nr.2873	80
140 cm	Art.-Nr.2873	80

E2		
120 cm	Art.-Nr.630	40
140 cm	Art.-Nr.647	40

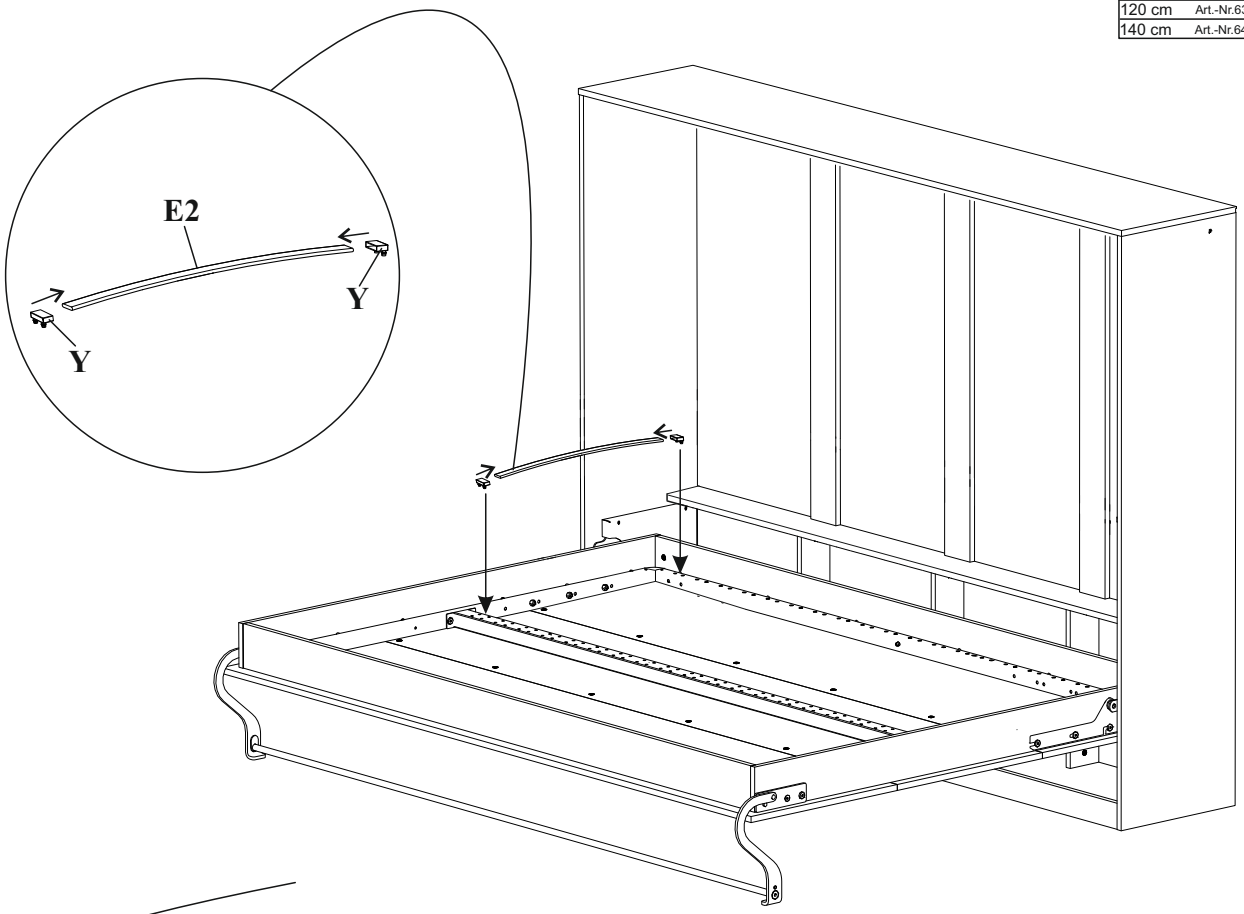

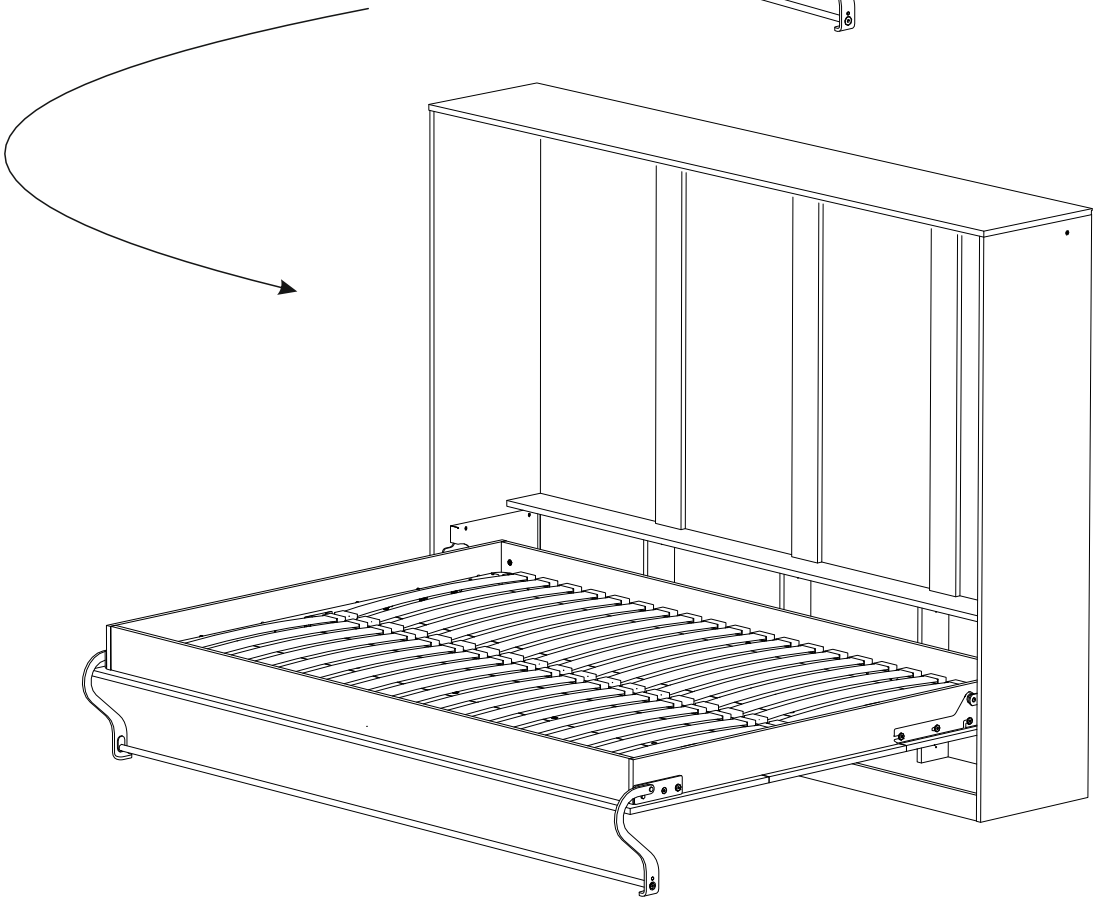

SMARTBett® Dia Urheberrechte auf das Bett sowie die Aufbauanleitung liegen bei dem Rechteinhaber, bzw. der geschützten Marke SMARTBett. Es ist verboten Texte, Textausschnitte, Bilder, Bildausschnitte dieser Anleitung ohne Erlaubnis zu kopieren, oder zu verwender! Eine ab- oder unbeabsichtigte Verletzung der Urheberrechte wird juristisch verfolgt!

42

DE Sie benötigen für die Montage:

EN You need for fitting-up:

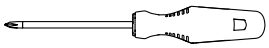

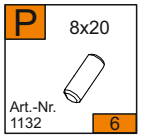

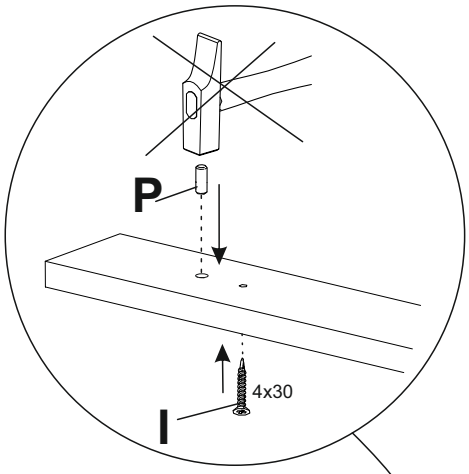

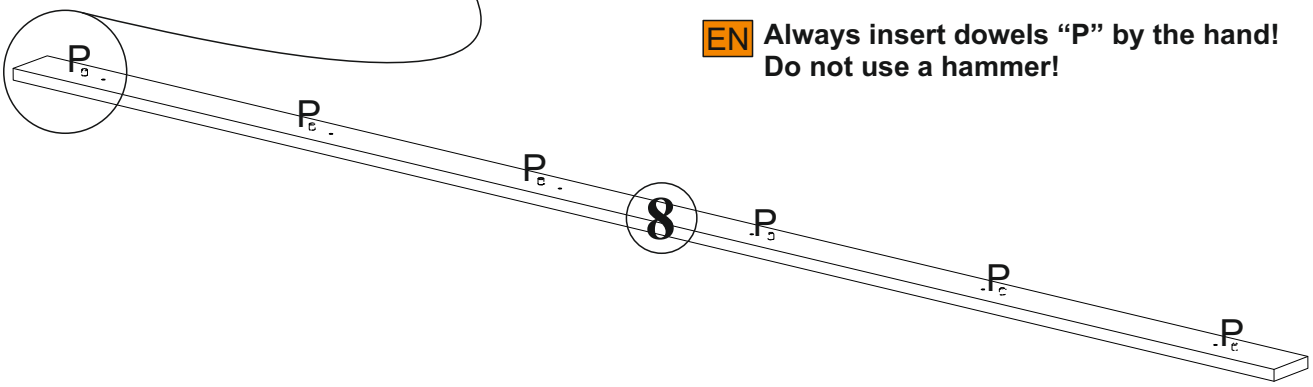

DE **Dübel “P” immer mit der Hand einführen!**
Keinen Hammer benutzen!

EN **Always insert dowels “P” by the hand!**
Do not use a hammer!

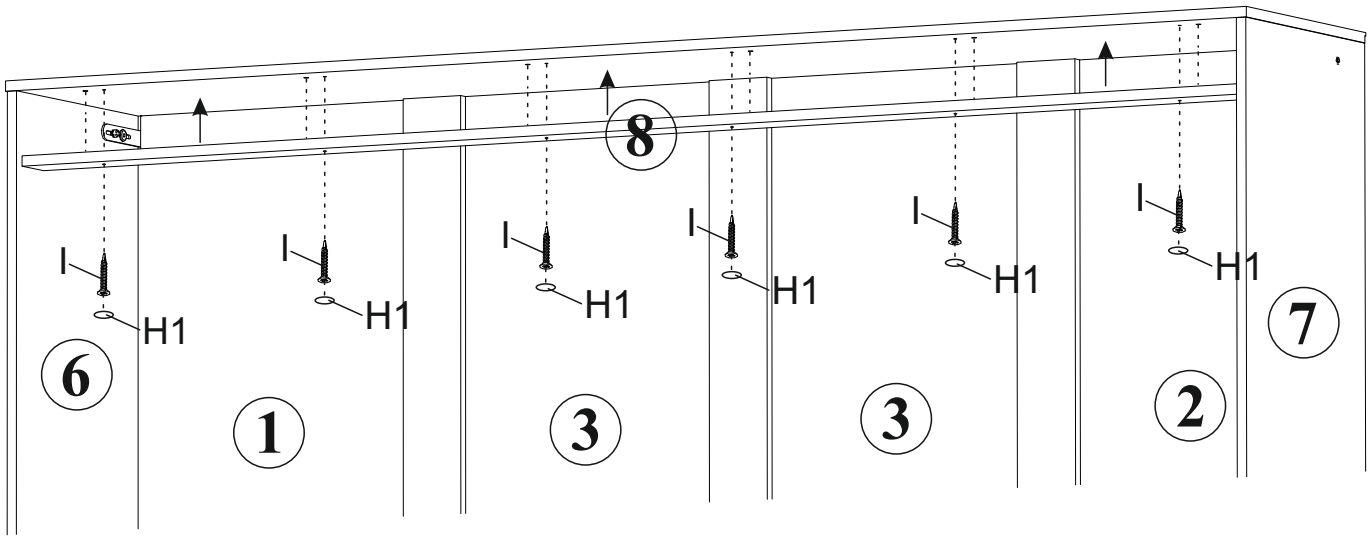

SMARTBett® Dia Urheberrechte auf das Bett sowie die Aufbauanleitung liegen bei dem Rechteinhaber, bzw. der geschützten Marke SMARTBett. Es ist verboten Texte, Textausschnitte, Bilder, Bildausschnitte dieser Anleitung ohne Erlaubnis zu kopieren, oder zu verwender! Eine ab- oder unbeabsichtigte Verletzung der Urheberrechte wird juristisch verfolgt!

43

DE Sie benötigen für die Montage:

EN You need for fitting-up:

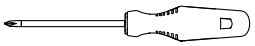

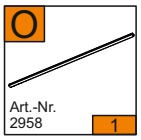

DE **Innenansicht für den Einbau von Teil 8. O wird direkt hinter 8 eingebaut.**

EN **Inside view for Mounting the part 8. Part O is mounted directly behind Part 8.**

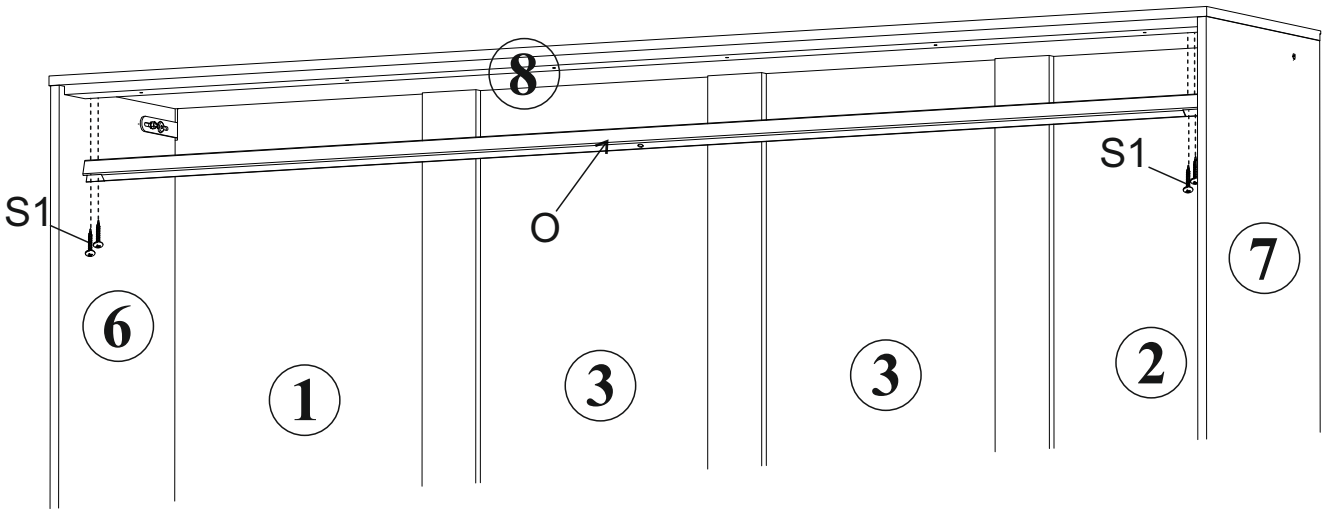

44

DE Sie benötigen für die Montage:

EN You need for fitting-up:

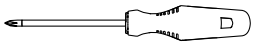

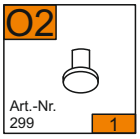

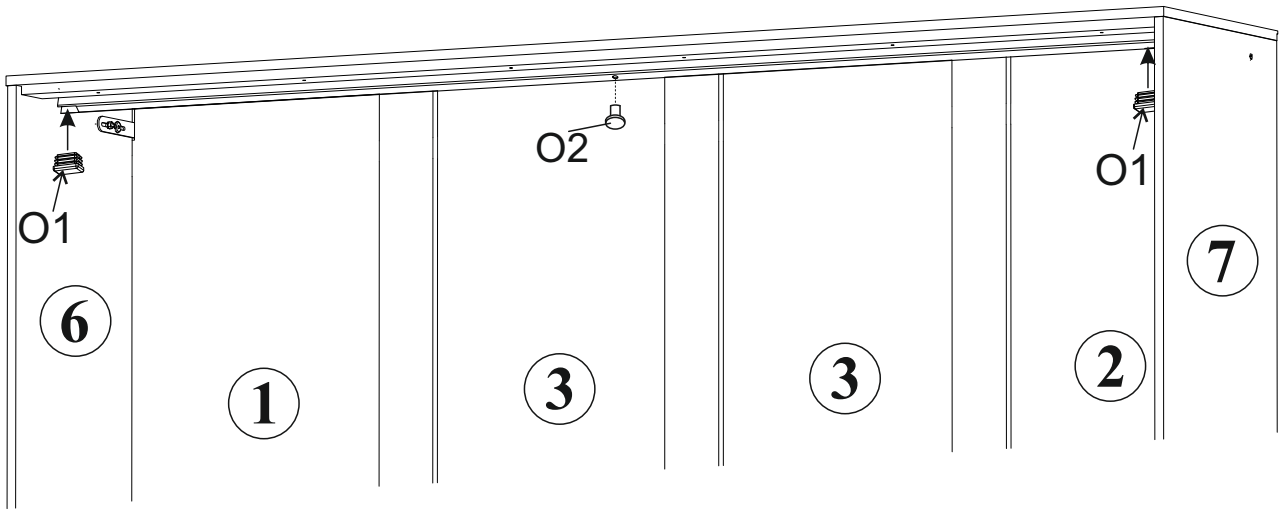

SMARTBett® Dia Urheberrechte auf das Bett sowie die Aufbauanleitung liegen bei dem Rechteinhaber, bzw. der geschützten Marke SMARTBett. Es ist verboten Texte, Textausschnitte, Bilder, Bildausschnitte dieser Anleitung ohne Erlaubnis zu kopieren, oder zu verwender! Eine ab- oder unbeabsichtigte Verletzung der Urheberrechte wird juristisch verfolgt!

45

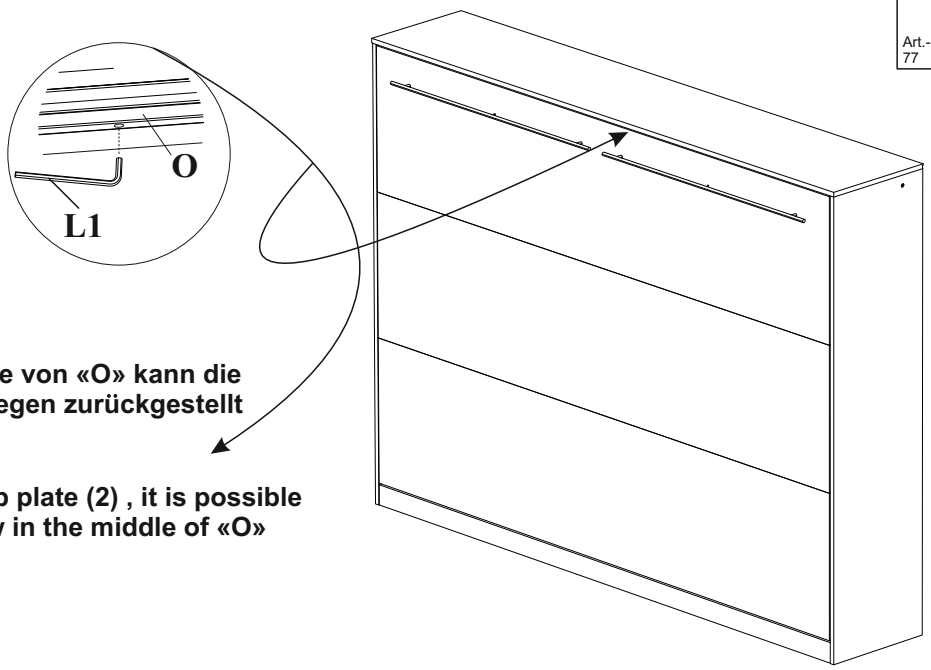

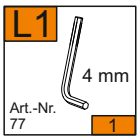

DE **Mit der Schraube in der Mitte von «O» kann die obere Platte (2) bei Durchbiegen zurückgestellt werden.**

EN **In case of sagging of the top plate (2) , it is possible to put it back with the screw in the middle of «O» in normal position.**

46

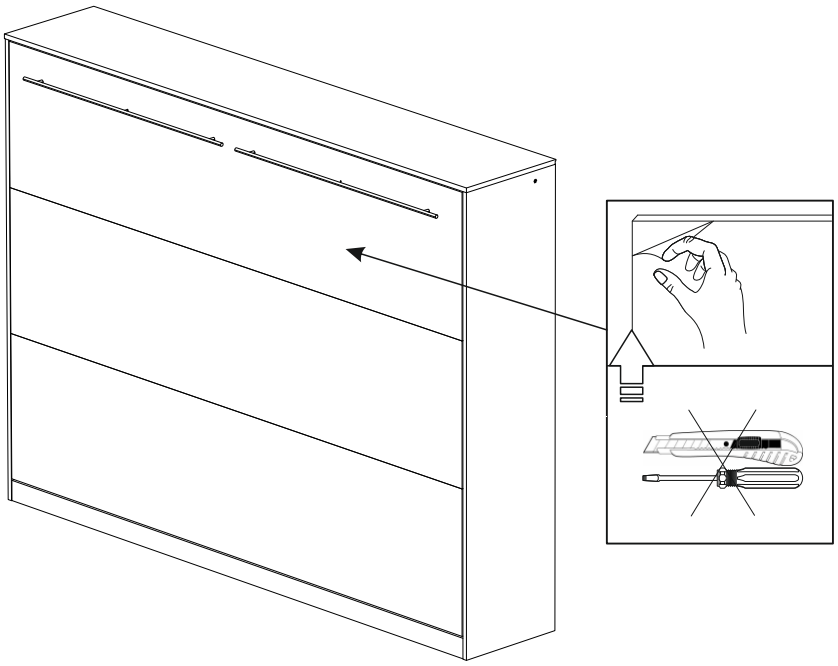

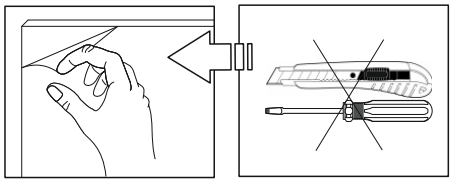

DE **Achtung!**
Dieser Schritt betrifft nur Betten mit Hochglanz-Fronten!

EN **Warning!**
This step is only valid for beds with high polish front!

DE Die Frontschutzfolie ganz vorsichtig mit der Hand abtrennen!
Kein Werkzeug benutzen!
Kratzgefahr!

DE Pflegehinweis!
Bitte nur mit einem Staubtuch (kein Microfasertuch) oder einem feuchten Lappen reinigen.
KEINE scheuernde Putzmittel verwenden!

DE Wichtiger Hinweis!
Das Smartbett kann ohne Matratze von alleine zu gehen!

EN Please remove very carefully the front protective film by the hand!
Don't use any tools!
Scratch risk!

EN Attention!
Please use only dust cloth or damp cloth for cleaning (no microfiber cloths).
DO NOT use abrasive cleaning agents!

EN Attention!
Smartbett could close by itself without mattress!

SMARTBett® Dia Urheberrechte auf das Bett sowie die Aufbauanleitung liegen bei dem Rechteinhaber, bzw. der geschützten Marke SMARTBett. Es ist verboten Texte, Textausschnitte, Bilder, Bildausschnitte dieser Anleitung ohne Erlaubnis zu kopieren, oder zu verwender! Eine ab- oder unbeabsichtigte Verletzung der Urheberrechte wird juristisch verfolgt!